空气组合元件
AC系列

组合	系列	连接口径	构成元件				
			空气过滤器 AF	减压阀 AR	油雾器 AL	过滤减压阀 AW	油雾分离器 AFM
AF+AR+AL	**AC10**	M5x0.8	AF10	AR10	AL10		
	AC20	1/8 · 1/4	AF20	AR20	AL20		
	AC25	1/4 · 3/8	AF30	AR25	AL30		
	AC30	1/4 · 3/8	AF30	AR30	AL30		
	AC40	1/4 · 3/8 · 1/2	AF40	AR40	AL40		
	AC40-06	3/4	AF40-06	AR40-06	AL40-06		
	AC50	3/4 · 1	AF50	AR50	AL50		
	AC55	1	AF60	AR50	AL60		
	AC60	1	AF60	AR60	AL60		
AW+AL	**AC10A**	M5x0.8			AL10	AW10	
	AC20A	1/8 · 1/4			AL20	AW20	
	AC30A	1/4 · 3/8			AL30	AW30	
	AC40A	1/4 · 3/8 · 1/2			AL40	AW40	
	AC40A-06	3/4			AL40-06	AW40-06	
AF+AR	**AC10B**	M5x0.8	AF10	AR10			
	AC20B	1/8 · 1/4	AF20	AR20			
	AC25B	1/4 · 3/8	AF30	AR25			
	AC30B	1/4 · 3/8	AF30	AR30			
	AC40B	1/4 · 3/8 · 1/2	AF40	AR40			
	AC40B-06	3/4	AF40-06	AR40-06			
	AC50B	3/4 · 1	AF50	AR50			
	AC55B	1	AF60	AR50			
	AC60B	1	AF60	AR60			
AF+AFM+AR	**AC20C**	1/8 · 1/4	AF20	AR20			AFM20
	AC25C	1/4 · 3/8	AF30	AR25			AFM30
	AC30C	1/4 · 3/8	AF30	AR30			AFM30
	AC40C	1/4 · 3/8 · 1/2	AF40	AR40			AFM40
	AC40C-06	3/4	AF40-06	AR40-06			AFM40-06
AW+AFM	**AC20D**	1/8 · 1/4				AW20	AFM20
	AC30D	1/4 · 3/8				AW30	AFM30
	AC40D	1/4 · 3/8 · 1/2				AW40	AFM40
	AC40D-06	3/4				AW40-06	AFM40-06

手轮套

可防止意外的手轮操作。

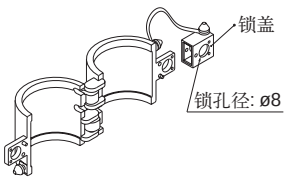

手轮套型号	适合元件
AR20P-580AS	AC20□、AR20、AR20K、AW20、AW20K、AWM20、AWD20
AR25P-580AS	AC25□、AR25、AR25K
AR30P-580AS	AC30□、AR30、AR30K、AW30、AW30K、AWM30、AWD30
AR40P-580AS	AC40□(-06)、AR40(-06)、AR40K(-06)、AW40(-06)、AW40K(-06)、AWM40、AWD40

组装性能改善

型号表示方法

A C 30 A — F 03 DE — KV — 12R

空气组合元件

组合件大小

10	M5
20	1/8
25	1/4
30	3/8
40	1/2
50	3/4
55	1
60	1

元件的构成

记号	元件的构成				
	空气过滤器	减压阀	油雾器	过滤减压阀	油雾分离器
无记号	①	②	③	—	—
A	—	—	②	①	—
B	①	②	—	—	—
C	①	③	—	—	②
D	—	—	—	①	②

注1) ○内的数字表示从上流侧(一次侧)起的构成顺序。

螺纹的种类

无记号	公制螺纹(M5)
	Rc
注2) **N**	NPT
注3) **F**	G

注2) 排水导管是NPT1/4 (AC25～60上适用)
自动排水的排出口带3/8"快换接头
(AC25～60上适用)。
注3) 排水导管是G14(AC25～60上适用)。

接管口径

M5	M5 x0.8
01	1/8
02	1/4
03	3/8
04	1/2
06	3/4
10	1

可选项

记号	内容	适合型号
无记号		
C	浮子式自动排水器(N.C.)	AC10□～60□
D	浮子式自动排水器(N.O.)	AC25□～60□
E	方形埋入式压力表(带限位指示器)	AC20□～60□
注4) **G**	圆形压力表(无限位指示器)	AC10□
	圆形压力表(带限位指示器)	AC20□～60□

注4) 压力表安装螺纹: AC10为1/16，AC20～30为1/8，AC40～60为1/4。
压力表同包出厂，不安装。

准标准规格

记号	内容	适合型号
注9) **1**	0.02 ～ 0.2MPa设定	AC10□～60□
2	金属杯	AC10□～60□
3	油雾器上带排水活门	AC10□～60□
6	杯·滴油窗的材质: 尼龙	AC10□～60□
8	带液位计金属杯	AC25□～60□
C	带杯保护罩	AC20□
注10) **J**	排水导管口径 1/4	AC25□～60□
N	非溢流型	AC10□～60□
R	流动方向: 右→左	AC10□～60□
W	排水活门上带倒钩接头 (用ø6 / ø4尼龙管)	AC25□～60□
注11) **Z**	产品标牌、杯注意指示、 压力表的单位记为PSI · ° F	AC10□～60□

同时具有多种规格的场合，按数字及字母顺序排列表示。
注9) 和标准规格的区别仅调压弹簧不同。
注10) 没有阀的功能。
注11) 螺纹种类有M5、NPT。新计量(日本国内用SI单位)
仅向海外销售。

配件

记号	名称	配件的安装位置	适合型号	中间取出气口连接口径
无记号	无			—
K	单向阀	AF+AR+[K]+AL	AC20～40	AC20□: 1/8 AC25□: 1/4 AC30□: 1/4 AC40□: 3/8
		AW+[K]+AL	AC20A～40A	
S	压力开关	AF+AR+[S]+AL	AC20～60	—
		AW+[S]+AL	AC20A～40A	
		AF+[S]+AR	AC20B～60B	
		AF+AFM+[S]+AR	AC20C～40C	
		AW+[S]+AFM	AC20D～40D	
T	T形隔板	AF+[T]+AR+AL	AC10～60	AC10□:M5x0.8 AC20□: 1/8 AC25□: 1/4 AC30□: 1/4 AC40□: 3/8 AC50□: 3/8 AC55□: 1/2 AC60□: 1/2
		AF+[T]+AR	AC10B～60B	
		AF+AFM+[T]+AR	AC20C～40C	
V	残压释放3通阀	AF+AR+AL+[V]	AC20～50	—
		AW+AL+[V]	AC20A～40A	
		AF+AR+[V]	AC20B～50B	
		AF+AFM+AR+[V]	AC20C～40C	
		AW+AFM+[V]	AC20D～40D	

注5) 2个及2个以上记号的场合，按字母顺序排列。
注6) 配管接头、配管接头带压力开关及4通隔板，另行表示。
注7) AC□B上同时使用压力开关、T形隔板的场合，另行商谈。
注8) 安装T形隔板及压力开关，托架位置是不同的。托架
的标准安装位置尺寸参见P3.63。

可选项／准标准规格组合表

◎:可组合　■:不可组合　○:与型号有关　△: 仅NPT螺纹的场合可

组合 / 可选项・准标准规格		记号	可选项				准标准规格											F.R.L.组合元件适合型号										
			C	D	E	G	1	2	3	6	8	C	J	N	R	W	Z	AC10・AC10A	AC10B	AC20・AC20A	AC20B・AC20C・AC20D	AC25	AC25B・AC25C	AC30～AC60	AC30A・AC40A	AC30B～AC60B	AC30C・AC40C	AC30D・AC40D
可选项	浮子式自动排水器(N.C.)	C	■	■	○	◎	◎	◎	◎	◎	○	○	■	◎	◎	■	△	◎	◎	◎	◎	◎	◎	◎	◎	◎	◎	◎
可选项	浮子式自动排水器(N.O.)	D	■	■	◎	◎	◎	◎	◎	◎	◎	■	■	◎	◎	■	△	■	■	■	■	◎	◎	◎	◎	◎	◎	◎
可选项	方形埋入式压力表	E	○	◎	■	■	◎	◎	◎	◎	○	○	○	◎	◎	○	△	■	■	◎	◎	◎	◎	◎	◎	◎	◎	◎
可选项	圆形压力表	G	◎	◎	■	■	◎	◎	◎	◎	○	○	○	◎	◎	○	△	◎	◎	◎	◎	◎	◎	◎	◎	◎	◎	◎
准标准规格	0.02～0.2MPa设定	-1	◎	◎	○	◎	■	◎	◎	◎	○	○	○	◎	◎	○	△	◎	◎	◎	◎	◎	◎	◎	◎	◎	◎	◎
准标准规格	金属杯	-2	◎	◎	○	◎	◎	■	◎	■	■	■	○	◎	◎	■	△	◎	◎	◎	◎	◎	◎	◎	◎	◎	◎	◎
准标准规格	油雾器上带排水活门	-3	◎	◎	○	◎	◎	◎	■	◎	○	○	○	◎	◎	○	△	◎	■	◎	■	◎	■	◎	◎	■	■	■
准标准规格	尼龙杯	-6	◎	◎	○	◎	◎	■	◎	■	■	○	○	◎	◎	○	△	◎	◎	◎	◎	◎	◎	◎	◎	◎	◎	◎
准标准规格	带液位计金属杯	-8	◎	◎	◎	◎	◎	■	◎	■	■	■	◎	◎	◎	■	△	■	■	■	■	◎	◎	◎	◎	◎	◎	◎
准标准规格	带杯保护罩	-C	◎	■	◎	◎	◎	■	◎	◎	■	■	■	◎	◎	■	△	■	■	◎	◎	■	■	■	■	■	■	■
准标准规格	排水导管口径 1/4	-J	■	■	◎	◎	◎	◎	◎	◎	◎	■	■	◎	◎	■	△	■	■	■	■	◎	◎	◎	◎	◎	◎	◎
准标准规格	非溢流型	-N	◎	◎	○	◎	◎	◎	◎	◎	○	○	○	■	◎	○	△	◎	◎	◎	◎	◎	◎	◎	◎	◎	◎	◎
准标准规格	流动方向:右→左	-R	◎	◎	○	◎	◎	◎	◎	◎	○	○	○	◎	■	○	△	◎	◎	◎	◎	◎	◎	◎	◎	◎	◎	◎
准标准规格	排水活门上带倒钩接头用ø6/ø4尼龙管	-W	■	■	◎	◎	◎	■	◎	◎	■	■	■	◎	◎	■	△	■	■	■	■	◎	◎	◎	◎	◎	◎	◎
准标准规格	标牌、杯注意指示及压力表的单位记为: PSI, ºF	-Z	△	△	△	△	△	△	△	△	△	△	△	△	△	△	■	△	△	△	△	△	△	△	△	△	△	△

配件规格

	连接口径	功能	
配管接头	M5x0.8 1/8・1/4・3/8・1/2・3/4・1	不拆配管也能装拆元件	P3.60
T形隔板	M5x0.8 1/8・1/4・3/8・1/2	气路有1个分支	P3.60
配管接头带压力开关	1/8・1/4・3/8・1/2・3/4	与配管接头一体化的小型压力开关	P3.59
单向阀	1/8・1/4・3/8	防止油雾器的油雾倒流	P3.60
压力开关	—	小型压力开关	P3.61
4通隔板	M5x0.8 1/8・1/4・3/8・1/2	上下前后方向有4个分支配管	P3.61
残压释放3通阀	1/8・1/4・3/8・1/2・3/4・1	能排出回路中的残压	P3.59

附件
隔板・托架参见P3.62、3.63。

空气组合元件
AC10 ~ 60系列

图形符号

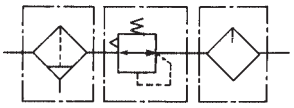

AC40

共同规格

最高使用压力	1.0MPa
环境及流体温度	-5 ~ 60 ℃(但未冻结)
过滤精度	5μm
建议用油	透平 1 号油(ISO VG32)
杯材质	聚碳酸酯
杯保护罩	AC10 、20(无) AC25 ~ 60(有)
调压范围	0.05 ~ 0.7 MPa(AC10) 0.05 ~ 0.85 MPa(AC20 ~ 60)
结构	溢流型

型号		规格						
		组件			接管口径	压力表口径 Rc	带托架的隔板 (2个)	注2) 压力表
手动排水型	注1) 自动排水型	空气过滤器	减压阀	油雾器				
AC10-M5	AC10-M5C	AF10	AR10	AL10	M5x0.8	1/16	Y100T	G27-10-R1
AC20-01	AC20-01C	AF20	AR20	AL20	1/8	1/8	Y200T	G36-2-01 ~ G36-10-01
AC20-02	AC20-02C	AF20	AR20	AL20	1/4			
AC25-02	AC25-02D	AF30	AR25	AL30	1/4	1/8	Y300T	
AC25-03	AC25-03D	AF30	AR25	AL30	3/8			
AC30-02	AC30-02D	AF30	AR30	AL30	1/4	1/8		
AC30-03	AC30-03D	AF30	AR30	AL30	3/8			
AC40-02	AC40-02D	AF40	AR40	AL40	1/4	1/4	Y400T	G46-2-02 ~ G46-10-02
AC40-03	AC40-03D	AF40	AR40	AL40	3/8			
AC40-04	AC40-04D	AF40	AR40	AL40	1/2			
AC40-06	AC40-06D	AF40-06	AR40-06	AL40-06	3/4		Y500T	
AC50-06	AC50-06D	AF50	AR50	AL50	3/4	1/4	Y600T	
AC50-10	AC50-10D	AF50	AR50	AL50	1			
AC55-10	AC55-10D	AF60	AR50	AL60	1	1/4		
AC60-10	AC60-10D	AF60	AR60	AL60	1			

注 1) AC10、20 只有常断型(N、C)自动排水器。AC25~60 除常通型(N.O.)自动排水器外，还有常断型自动排水器。
最低使用压力：N.O.型为 0.1MPa，N.C.型为 0.15MPa。
注 2) AC20~60 除圆形压力表外，还有埋入式方形压力表(无连接螺纹)可供选择。

外形尺寸图（毫米）

AC10・20

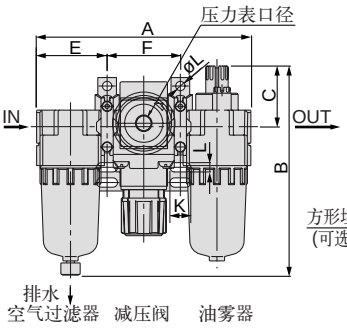

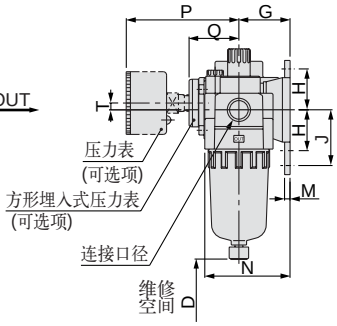

AC25~60

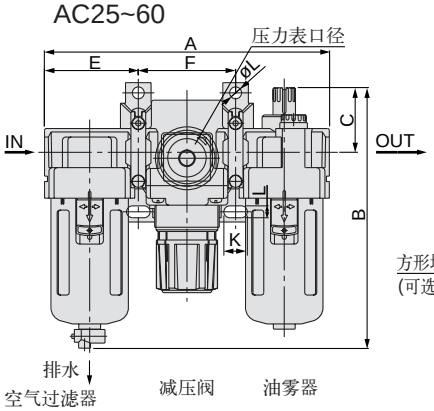

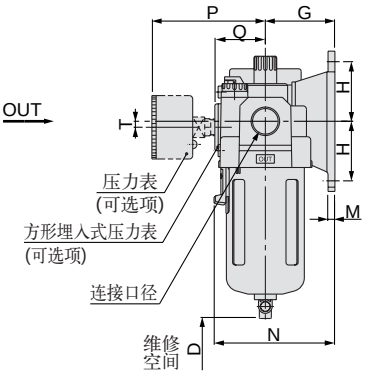

型号	连接口径	标准规格													可选项规格			
		A	B	C	D	托架安装尺寸									带压力表			带自动排水器
						E	F	G	H	J	K	L	M	N	P	Q	T	B
AC10	M5 X0.8	87	85	26	35	28	31	25	20	27	7	4.5	2.8	40	26	–	0	104
AC20	1/8・1/4	126	123	36	60	41.5	43	30	24	33	12	5.5	3.2	50	65	29.5	注1) 2	141
AC25	1/4・3/8	167	153	38	80	55	57	41	35	–	14	7	4	71	64	28.5	0	194
AC30	1/4・3/8	167	153	38	80	55	57	41	35	–	14	7	4	71	66	30.5	3.5	194
AC40	1/4・3/8・1/2	220	187	40	110	72.5	75	50	40	–	18	9	4	88	74	35	3.5	226
AC40-06	3/4	235	187	38	110	77.5	80	50	40	–	18	9	4.6	88	74	35	3	226
AC50	3/4・1	282	264	43	110	93	96	70	50	–	20	11	6.4	115	84	44.5	3.3	303
AC55	1	292	279	45	110	98	96	70	50	–	20	11	6.4	117.5	84	44.5	3.3	318
AC60	1	297	280	46	110	98	101	70	50	–	20	11	6.4	117.5	84	44.5	3.3	318

注1)仅AC20的压力表位置在配管中心线之上。

空气组合元件
AC10A ~ 40A

图形符号

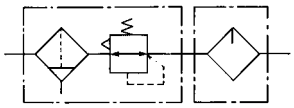

AC40A

共同规格

最高使用压力	1.0MPa
环境及流体温度	−5~60 ℃(但未冻结)
过滤精度	5μm
建议用油	透平1号油 (ISO VG32)
杯材质	聚碳酸酯
杯保护罩	AC10A · 20A (无) AC30A · 40A (有)
调压范围	0.05 ~ 0.7 MPa(AC10A) 0.05 ~ 0.85 MPa(AC 20A ~ 40A)
结构	溢流型

型号		规格					
		组件		接管口径	压力表口径 Rc	带托架的隔板	压力表 注2)
手动排水型	自动排水型 注1)	过滤减压阀	油雾器				
AC10A-M5	AC10A-M5C	AW10	AL10	M5×0.8	1/16	Y100T	G27-10-R1
AC20A-01	AC20A-01C	AW20	AL20	1/8	1/8	Y200T	G36-2-01 ~ G36-10-01
AC20A-02	AC20A-02C			1/4			
AC30A-02	AC30A-02D	AW30	AL30	1/4		Y300T	
AC30A-03	AC30A-03D			3/8			
AC40A-02	AC40A-02D	AW40	AL40	1/4	1/4	Y400T	G46-2-02 ~ G46-10-02
AC40A-03	AC40A-03D			3/8			
AC40A-04	AC40A-04D			1/2			
AC40A-06	AC40A-06D	AW40-06	AL40-06	3/4		Y500T	

注1) AC10A · 20A只有常断型 (N.C.)自动排水器。AC30A · 40A除常通型(N.O.)自动排水器外，还有常断型自动排水器。
最低使用压力: N.O.型为0.1MPa,N.C.型为0.15MPa。
注2) AC20A~40A除圆形压力表外，还有埋入式方形压力表 (无连接螺纹) 可供选择。

外形尺寸图 (毫米)

AC10A• 20A

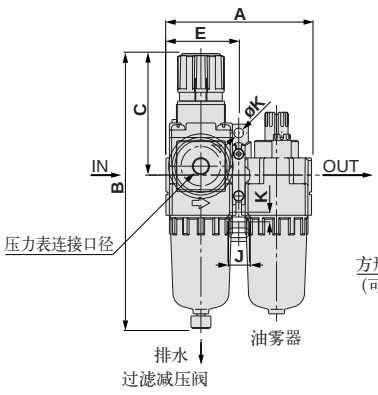

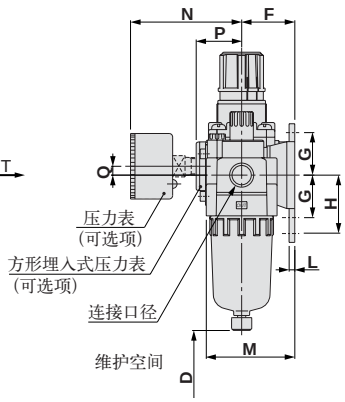

AC30A• 40A

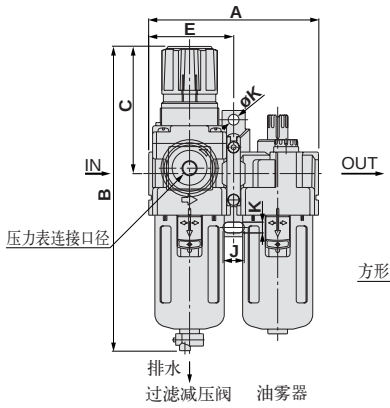

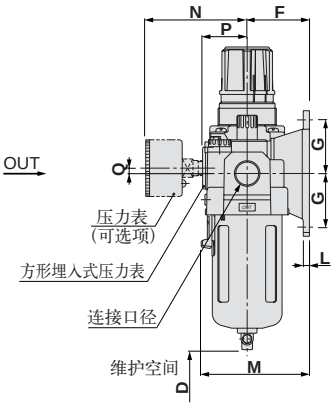

型号	连接口径	标准规格												可选项规格			
		A	B	C	D	托架安装尺寸								带压力表			带自动排水器
						E	F	G	H	J	K	L	M	N	P	Q	B
AC10A	M5×0.8	56	108	48	35	28	25	20	27	7	4.5	2.8	40	26	–	0	126
AC20A	1/8 · 1/4	83	160	73	60	41.5	30	24	33	12	5.5	3.2	50	63	27	5	177
AC30A	1/4 · 3/8	110	201	86	80	55	41	35	–	14	7	4	71	66	30.5	3.5	242
AC40A	1/4 · 3/8 · 1/2	145	239	92	110	72.5	50	40	–	18	9	4	88	76	38.5	1.5	278
AC40A-06	3/4	155	242	93	110	77.5	50	40	–	18	9	4.6	88	76	38.5	1.2	278

空气过滤器
AF10 ~ 60系列

AF10

AF20

AF30

AF40

型号表示方法

AF 30 – F 03 BD – 2R

空气过滤器

主体大小

10	M5
20	1/8
30	3/8
40	1/2
50	3/4
60	1

螺纹的种类

无记号	公制螺纹(M5)
	Rc
注1) N	NPT
注2) F	G

注1)排水导管是NPT1/4 (AF30~60上适用)。自动排水的排出口带ø3/8"快换接头(AF30~60上适用)。

注2)排水导管是G1/4(AF30~60上适用)。

接管口径

M5	M5×0.8
01	1/8
02	1/4
03	3/8
04	1/2
06	3/4
10	1

可选项

记号	名称	适合型号
无记号	–	–
B	带托架	AF20～60
C	浮子式自动排水器(N.C.)	AF10～60
D	浮子式自动排水器(N.O.)	AF30～60

准标准规格

记号	内容	适合型号
2	金属杯	AF10~60
6	尼龙杯	AF10~60
8	带液位计的金属杯	AF30~60
C	带杯保护罩	AF20
注3) J	排水导管1/4	AF30~60
R	流动方向: 右→左	AF10~60
W	排水活门上带倒钩接头(用ø6/ø4尼龙管)	AF30~60
注4) Z	标牌、杯注意指示及压力表的单位表示成: PSI·°F	AF10~60

多种规格的场合,按数字及字母顺序排列表示。
注3) 不带阀的功能。
注4) 螺纹种类为M5、NPT。

可选项/准标准规格组合表

◎可组合　▒不可组合　○与型号有关　△仅NPT螺纹可

可选项 · 准标准规格 \ 组合		记号	可选项 B	C	D	准标准规格 2	6	8	C	J	R	W	Z	过滤器适合型号 AF10	AF20	AF30~60
可选项	带托架	B	▒	◎	○	◎	◎	○	○	○	◎	○	△	▒	◎	◎
	浮子式自动排水器(N.C.)	C	○	▒	▒	◎	◎	○	○	▒	◎	▒	△	◎	◎	◎
	浮子式自动排水器(N.O.)	D	◎	▒	▒	◎	◎	◎	▒	▒	◎	▒	△	▒	▒	◎
准标准规格	金属杯	–2	○	◎	○	▒	▒	▒	▒	○	◎	▒	△	◎	◎	◎
	尼龙杯	–6	○	◎	○	▒	▒	▒	○	○	◎	○	△	◎	◎	◎
	带液位计的金属杯	–8	◎	◎	◎	▒	▒	▒	▒	◎	◎	▒	△	▒	▒	◎
	带杯保护罩	–C	◎	◎	▒	▒	◎	▒	▒	▒	◎	▒	△	▒	◎	▒
	排水导管1/4	–J	◎	▒	▒	◎	◎	◎	▒	▒	◎	▒	△	▒	▒	◎
	流体方向:右→左	–R	○	◎	○	◎	◎	○	○	○	▒	○	△	◎	◎	◎
	排水活门上带倒钩接头 :用ø6/ø4尼龙管	–W	◎	▒	▒	▒	◎	▒	▒	▒	◎	▒	△	▒	▒	◎
	标牌、杯注意指示及压力表的单位表示成:PSI·°F	–Z	△	△	△	△	△	△	△	△	△	△	▒	△	△	△

图形符号

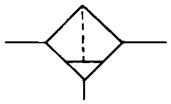

带自动排水器

标准规格

型号		AF10	AF20	AF30	AF40	AF40-06	AF50	AF60
连接口径		M5×0.8	1/8 · 1/4	1/4 · 3/8	1/4 · 1/8 · 1/2	3/4	3/4 · 1	1
使用流体		空气						
最高使用压力		1.0MPa						
环境温度及使用流体温度		–5～60℃(未冻结时)						
过滤精度		5μm						
滤芯寿命		2年或压力降下0.1MPa时						
杯材质		聚碳酸酯						
冷凝水贮留量(cm^3)		2.5	8	25	45	45	45	45
附件	杯保护罩	—	—	●	●	●	●	●

图形符号

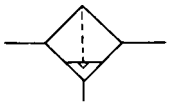

可选项型号

可选项 \ 适合型号		AF10用	AF20用	AF30用	AF40用	AF40-06用	AF50用	AF60用
注1) 托架组件		—	AF20P-050AS	AF30P-050AS	AF40P-050AS	AF40P-070AS	AF50P-050AS	AF50P-050AS
注2) 浮子式自动排水器	N.O.	—	—	AD38	AD48	AD48	AD48	AD48
	N.C.	AD17	AD27	AD37	AD47	AD47	AD47	AD47

注1) 托架和2个安装螺钉。
注2) 最低使用压力,N.O.型为0.1MPa、N.C.型中,AD17·27为0.1MPa、AD37·47为0.15MPa。
单位表示成PSI, °F规格,请向营业员询问。

外形尺寸图（毫米）

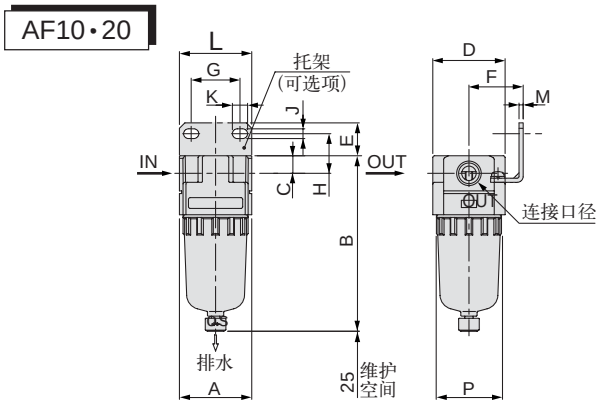

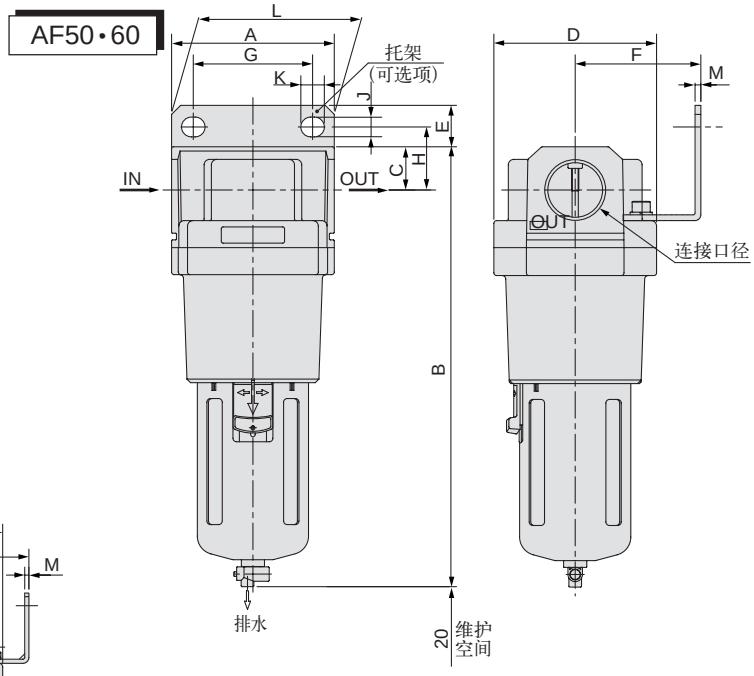

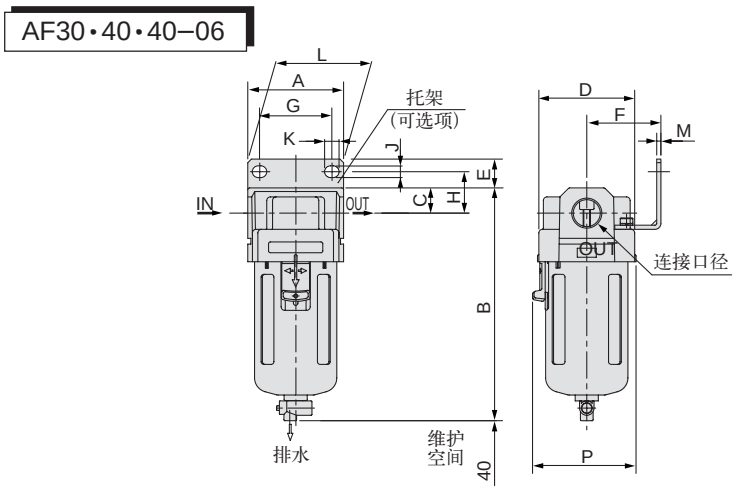

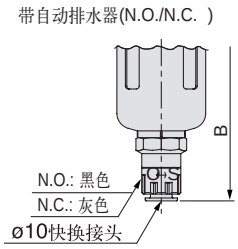

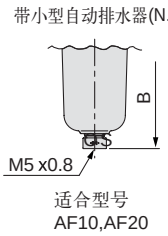

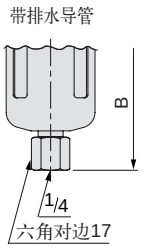

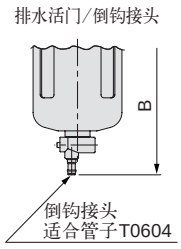

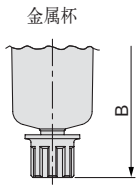

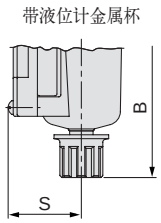

(mm)

型号	连接口径	标准规格					可选项规格								
							托架安装尺寸								带自动排水器
		A	B	C	D	P	E	F	G	H	J	K	L	M	B
AF10	M5 x0.8	25	67	7	25	28									85
AF20	1/8 · 1/4	40	97	10	40		18	30	27	22	5.4	8.4	40	2.3	115
AF30	1/4 · 3/8	53	129	14	53	57	16	41	40	23	6.5	8	53	2.3	170
AF40	1/4 · 3/8 · 1/2	70	165	18	70	73	17	50	54	26	8.5	10.5	70	2.3	204
AF40-06	3/4	75	169	20	70	73	14	50	54	25	8.5	10.5	70	2.3	208
AF50	3/4 · 1	90	245	24	90		23	70	66	35	11	13	90	3.2	284
AF60	1	95	258	24	95		23	70	66	35	11	13	90	3.2	297

型号	准标准规格				
	带排水导管	倒钩接头	金属杯	带液位计金属杯	
	B	B	B	B	S
AF10	—	—	66		
AF20	—	—	97		
AF30	136	137	142	162	38
AF40	172	173	178	198	45
AF40-06	176	177	182	202	45
AF50	252	253	258	278	45
AF60	265	266	271	291	45

减压阀
AR10~60系列

图形符号

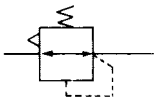

AR20

AR40

型号表示方法

AR 30 − F 03 BE − 1N

减压阀

主体大小

10	M5
20	1/8
25	1/4
30	3/8
40	1/2
50	3/4
60	1

螺纹的种类

无记号	公制螺纹(M5)
	Rc
N	NPT
F	G

接管口径

M5	M5x0.8
01	1/8
02	1/4
03	3/8
04	1/2
06	3/4
10	1

准标准规格

记号	内容	适合型号
注3) 1	0.02~0.2MPa设定	AR10~60
N	非溢流型	AR10~60
R	流动方向:右→左	AR10~60
注4) Z	产品标牌和压力表的单位表示成 PSI,°F	AR10~60

2个及2个以上规格的场合,按数字及字母顺序排列表示。
注3)与标准规格的区别仅调压弹簧不同,
0.2MPa以上的压力不能设定。
注4)螺纹种类为M5、NPT。

可选项

记号	内容	适合型号
无记号	—	—
注1)B	带托架	AR10~60
E	带方形埋入式压力表(带限位指示器)	AR20~60
注2)G	带圆形压力表(无限位指示器)	AR10
	带圆形压力表(带限位指示器)	AR20~60
H	面板安装(带安装螺母)	AR10~40

注1)托架组件同包出厂,但不组装。
注2)压力表安装螺纹: AR10为1/16,AR20～30为1/8,AR40~60为1/4。
压力表同包出厂,但不组装。

可选项/准标准规格组合表

◎ 可组合　▒ 不可组合　○ 与型号有关　△ 螺纹种类仅为NPT的场合

可选项・准标准规格 \ 组合		记号	可选项				准标准规格记号				减压阀适合型号	
			B	E	G	H	1	N	R	Z	AR10	AR20~60
可选项	托架(带安装螺母)	B	▒	○	◎	▒	◎	◎	◎	△	◎	◎
	方形埋入式压力表	E	◎	▒	▒	◎	◎	◎	◎	△	▒	◎
	圆形压力表	G	◎	▒	▒	◎	◎	◎	◎	△	◎	◎
	面板安装(带安装螺母)	H	▒	○	◎	▒	◎	◎	◎	△	◎	○
准标准规格	0.02~0.2MPa设定	−1	◎	○	◎	◎	▒	◎	◎	△	◎	◎
	非溢流型	−N	◎	○	◎	◎	◎	▒	◎	△	◎	◎
	流动方向:右→左	−R	◎	○	◎	◎	◎	◎	▒	△	◎	◎
	产品标牌和压力表的单位表示成 PSI,°F	−Z	△	△	△	△	△	△	△	▒	△	△

标准规格

型号	AR10	AR20	AR25	AR30	AR40	AR40-06	AR50	AR60
连接口径	M5X0.8	1/8・1/4	1/4・3/8	1/4・3/8	1/4・3/8・1/2	3/4	3/4・1	1
使用流体	空气							
最高使用压力	1.0MPa							
设定压力范围	0.05~0.7MPa	0.05~0.85MPa						
注1) 压力表连接口径	注2)1/16	1/8	1/8	1/8	1/4	1/4	1/4	1/4
溢流压力	注3) 设定压力+0.05MPa {溢流流量0.1ℓ/min(ANR)时}							
环境温度及使用流体温度	−5~60℃(未冻结时)							
构造	溢流型							

注1) 带方形埋入式压力表(AR20~60)的场合、压力表无连接螺纹。
注2) 在表通口为1/16上连接1/8安装螺纹的压力表时，要使用螺纹缩接(型号: 131368)。
注3) AR10除外。

可选项型号

可选项 \ 适合元件			AR10用	AR20用	AR25用	AR30用	AR40用	AR40-06用	AR50用	AR60用
注1) 托架组件			AR10P-270AS	AR20P-270AS	AR25P-270AS	AR30P-270AS	AR40P-270AS	AR40P-270AS	注5) AR50P-270AS	注5) AR50P-270AS
安装螺母			AR10P-260S	AR20P-260S	AR25P-260S	AR30P-260S	AR40P-260S	AR40P-260S	注6) —	注6) —
注2) 压力表	1MPa	圆形	G27-10-R1	G36-10-□01	G36-10-□01	G36-10-□01	G46-10-□02	G46-10-□02	G46-10-□02	G46-10-□02
		注4) 方形埋入式	—	GC3-10AS	GC3-10AS	GC3-10AS	GC3-10AS	GC3-10AS	GC3-10AS	GC3-10AS
	0.2MPa	圆形	注3) G27-10-R1	G36-2-□01	G36-2-□01	G36-2-□01	G46-2-□02	G46-2-□02	G46-2-□02	G46-2-□02
		注4) 方形埋入式	—	GC3-2AS	GC3-2AS	GC3-2AS	GC3-2AS	GC3-2AS	GC3-2AS	GC3-2AS

注1) 含托架及安装螺母。
注2) 圆形压力表型号中的□表示连接螺纹的种类。R为无记号,NPT为N。连接螺纹NPT及单位表示成PSI规格的压力表供给可向营业员询问。
注3) 变成1MPa用压力表。
注4) 含1个O形圈及2个安装螺钉。
注5)含托架及2个安装螺钉。
注6)AR50、60用安装螺母请向营业所询问。

外形尺寸图（毫米）

AR10~40
AR20K~40K

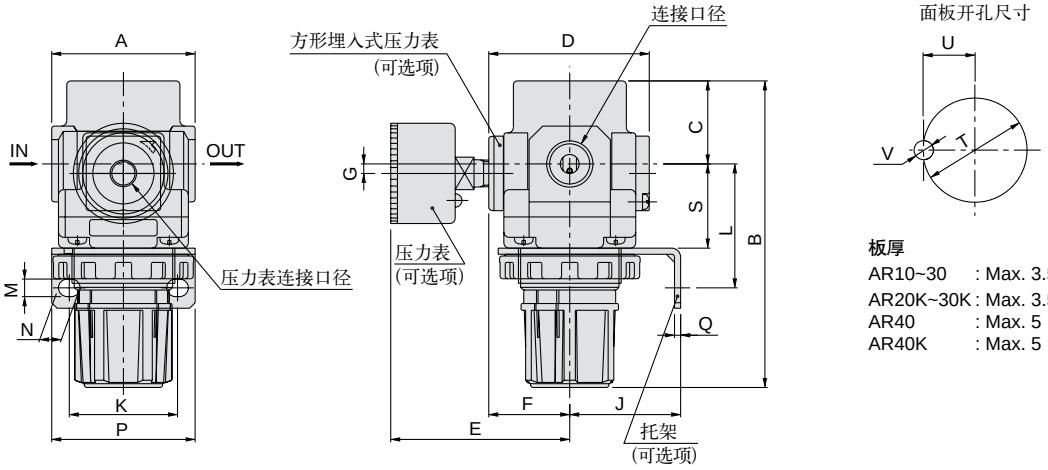

AR50・60
AR50K・60K

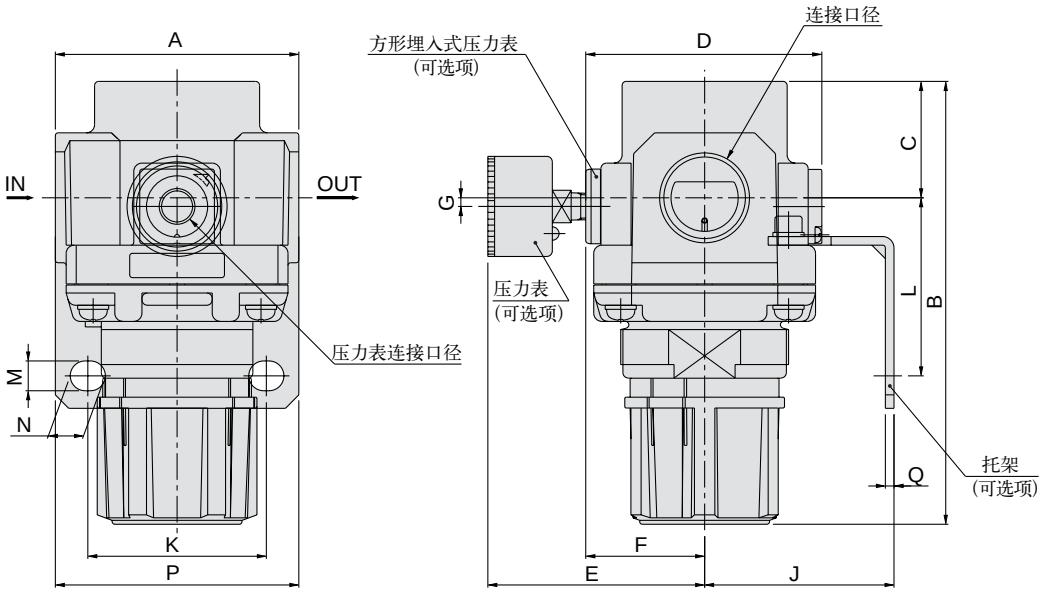

(mm)

型号	连接口径	标准规格				可选项规格													
						带压力表			托架安装尺寸							面板安装尺寸			
		A	C	B	D	E	F	G	J	K	L	M	N	P	Q	S	T	U	V
AR10	M5x0.8	25	11	58	25	26	—	0	25	28	30	4.5	6.5	40	2	18	18.5	—	—
AR20·20K	1/8·1/4	40	26.5	94	57	65	29.5	2	30	34	44	5.4	15.4	55	2.3	25	28.5	14	6
AR25·25K	1/4·3/8	53	28	101	55	64	28.5	0	30	34	44	5.4	15.4	55	2.3	26	32.5	16	6
AR30·30K	1/4·3/8	53	31	116	59	66	30.5	3.5	41	40	46	6.5	8	53	2.3	31	38.5	19	7
AR40·40K	1/4·3/8·1/2	70	36	128	68	74	35	3.5	50	54	54	8.5	10.5	70	2.3	35.5	42.5	21	7
AR40-06 40K	3/4	75	36	129	68	74	35	3	50	54	56	8.5	10.5	70	2.3	37	42.5	21	7
AR50·50K	1/4·1	90	43	169	87	84	44.5	3.3	70	66	65.8	11	13	90	3.2				
AR60·60K	1	95	46	176	87	84	44.5	3.3	70	66	65.8	11	13	90	3.2				

过滤减压阀
AW10~60系列

图形符号

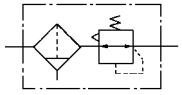

过滤器和减压阀一体化、
省空间、省配管。

AW20　　AW40

型号表示方法

AW　30 — F　03　BE — 1N

过滤减压阀

主体大小

10	M5
20	1/8
30	3/8
40	1/2
60	1

螺纹的种类

无记号	公制螺纹(M5)
	Rc
注1) N	NPT
注2) F	G

注1)排水导管是NPT1/4(AW30、40上适用)。自动排水的排出口带ø3/8"快换接头(AW30、40、60上适用)。
注2)排水导管是G1/4(AW30、40、60上适用)。

接管口径

M5	M5x0.8
01	1/8
02	1/4
03	3/8
04	1/2
06	3/4
10	1

准标准规格

记号	内 容	适合型号
注5) 1	0.02~0.2MPa设定	AW10~60
2	金属杯	AW10~60
6	尼龙杯	AW10~60
8	带液位计金属杯	AW30~60
C	带杯保护罩	AW20
注6) J	带排水导管1/4	AW30~60
N	非溢流型	AW10~60
R	流动方向: 右→左	AW10~60
W	排水活门上带倒钩接头(用ø6/ø4尼龙管) °°	AW30~60
注7) Z	产品标牌,杯注意指示及压力表的单位表示成: PSI, ºF	AW10~60

同时具有多种规格的场合,按数字及字母顺序排列表示。
注5)和标准规格的区别仅调压弹簧不同。0.2MPa以上的压力不能设定。
注6)没有阀的功能。
注7)螺纹种类为M5.NPT。

可选项

记号	内 容	适合型号
无记号	—	—
注3) B	带托架	AW10~60
C	浮子式自动排水器(N.C.)	AW10~60
D	浮子式自动排水器(N.O.)	AW30~60
E	带方形埋入式压力表 (限位指示器有)	AW20~60
注4) G	带圆形压力表(限位指示器无)	AW10
	带圆形压力表(限位指示器有)	AW20~60
H	面板安装(带安装螺母)	AW10~40

注3)托架组件同包出厂,不组装。
注4)压力表安装螺纹: AW10为1/16,AW20-30为1/8,AW40为1/4。压力表同包出厂,不安装。

可选项/准标准规格组合表

◎ 可组合　▬ 不可组合　○ 与型号有关　△ 螺纹种类仅NPT的场合适合

可选项/准标准规格 \ 组合		记号	可选项						准标准规格记号										过滤减压阀适合型号			
			B	C	D	E	G	H	1	2	6	8	C	J	N	R	W	Z	AW10	AW20	AW30~40	AW60
可选项	带托架(带安装螺母)	B		◎	○	○	◎		◎	◎	◎	○	○	○	◎	◎	○	△	◎	◎	◎	◎
	浮子式自动排水器(N.C.)	C	◎			○	◎	◎	◎	◎	◎	○	○		◎	◎		△	◎	◎	◎	◎
	浮子式自动排水器(N.O.)	D	◎			◎	◎	◎	◎	◎	◎	◎			◎	◎		△			◎	◎
	方形埋入式压力表	E	◎	◎	◎			◎	◎	◎	◎	○	○	○	◎	◎	○	△		◎	◎	◎
	圆形压力表	G	◎	◎	○			◎	◎	◎	◎	○	○	○	◎	◎	○	△	◎	◎	◎	◎
	面板安装(带安装螺母)	H		◎	○	○	◎		◎	◎	◎	○	○	○	◎	◎	○	△	◎	◎	◎	
准标准规格	0.02~0.2MPa设定	—1	◎	◎	○	○	◎	◎		◎	◎	○	○	○	◎	◎	○	△	◎	◎	◎	◎
	金属杯	—2	◎	◎	○	○	◎	◎	◎					○	◎	◎		△	◎	◎	◎	◎
	尼龙杯	—6	◎	◎	○	○	◎	◎	◎				○	○	◎	◎	○	△	◎	◎	◎	◎
	带液位计金属杯	—8	◎	◎	◎	◎	◎	◎	◎					◎	◎	◎		△			◎	◎
	带杯保护罩	—C	◎	◎		◎	◎	◎	◎		◎				◎	◎		△		◎		
	带排水导管1/4	—J	◎			◎	◎	◎	◎	◎	◎	◎			◎	◎		△			◎	◎
	非溢流型	—N	◎	◎	○	○	◎	◎	◎	◎	◎	○	○	○		◎	○	△	◎	◎	◎	◎
	流动方向: 右→左	—R	◎	◎	○	○	◎	◎	◎	◎	◎	○	○	○	◎		○	△	◎	◎	◎	◎
	排水活门上带倒钩接头用ø6/ø4尼龙管 °°	—W	◎			◎	◎	◎	◎		◎				◎	◎		△			◎	◎
	产品标牌,杯注意指示及压力表的单位表示成: PSI, ºF	—Z	△	△	△	△	△	△	△	△	△	△	△	△	△	△	△		△	△	△	△

标准规格

型　号		AW10	AW20	AW30	AW40	AW40-06	AW60
连接口径		M5X0.8	1/8・1/4	1/4・3/8	1/4・3/8・1/2	3/4	3/4・1
使用流体		空气					
最高使用压力		1.0MPa					
设定压力范围		0.05~0.7MPa	0.05~0.85MPa				
注1)压力表连接口径		注2) 1/16	1/8	1/8	1/4	1/4	
溢流压力		注3) 设定压力+0.05MPa{溢流流量 0.1 ℓ/min(ANR)时}					
环境温度及使用流体温度		—5~60℃(未冻结时)					
过滤精度		5μm					
冷凝水贮留量(cm³)		2.5	8	25	45	45	
杯材质		聚碳酸酯					
构造		溢流型					
附件	保护罩	—	—	●	●	●	

注1)方形埋入式压力表(AW20~60)的场合、压力表无连接螺纹。
注2)在表通口为1/16上连接1/8安装螺纹的压力表时,要使用螺纹缩接(型号:131368)。
注3)AW10除外。

可选项型号

可选项 \ 适合元件			AW10用	AW20用	AW30用	AW40用	AW40-06用	AW60用
注1)托架组件			AR10P-270AS	AW20P-270AS	AR30P-270AS	AR40P-270AS	AR40P-270AS	AW60P-270AS
安装螺母			AR10P-260S	AR20P-260S	AR30P-260S	AR40P-260S	AR40P-260S	—
注2) 压力表	1.0MPa	圆形	G27-10-R1	G36-10-□01	G36-10-□01	G46-10-□02	G46-10-□02	
		注4)方形埋入式	—	GC3-10AS	GC3-10AS	GC3-10AS	GC3-10AS	
	0.2MPa	圆形	G27-10-R1	G36-2-□01	G36-2-□01	G46-2-□02	G46-2-□02	
		注4)方形埋入式	—	GC3-2AS	GC3-2AS	GC3-2AS	GC3-2AS	
注3) 浮子式自动排水器		N.O.	—	—	AD38	AD48	AD48	
		N.C.	AD17	AD27	AD37	AD47	AD47	

注1)含托架及安装螺母。
注2)圆形压力表型号的□中表示连接螺纹的种类。R为无记号、NPT为N。连接螺纹NPT及单位表示PSI规格的压力表供给可向营业员询问。
注3)变成1MPa用压力表。
注4)含1个O形圈及2个安装螺钉。
注5)最低使用压力,N.O.型为0.1MPa; N.C.型中,AD17・27为0.1MPa、AD37・47为0.15MPa。

外形尺寸图（毫米）

AW10・20

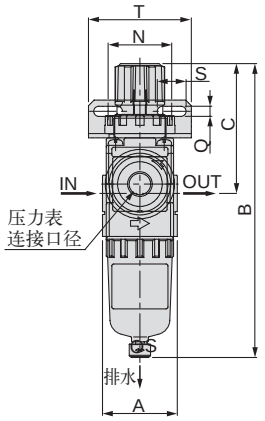

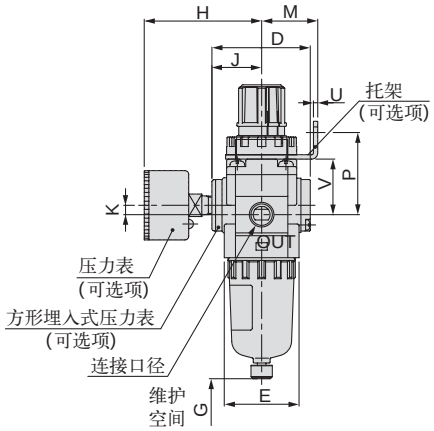

面板开孔尺寸

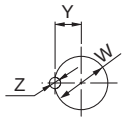

板厚
AW10•AW20: Max.3.5

AW30・40・60

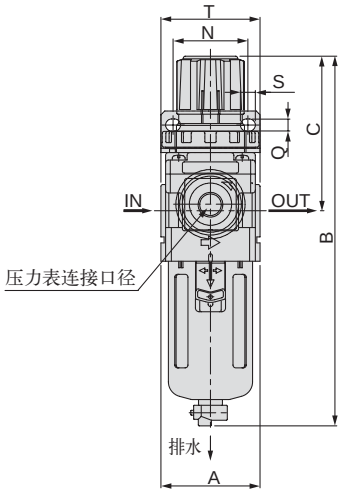

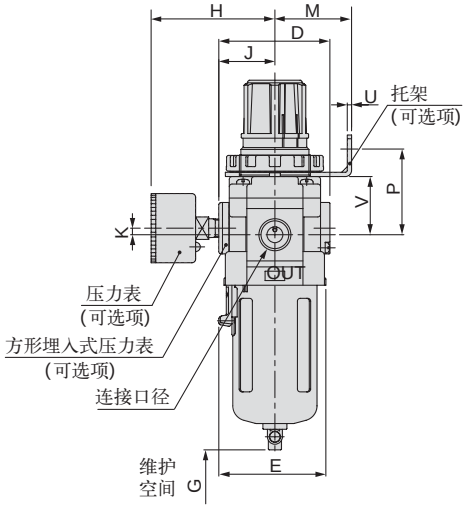

面板开孔尺寸

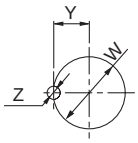

板厚
AW30: Max.3.5
AW40: 5

带自动排水器(N.O./N.C.) 带小型自动排水器(N.C.) 带排水导管 排水活门/倒钩接头 金属杯 带液位计金属杯

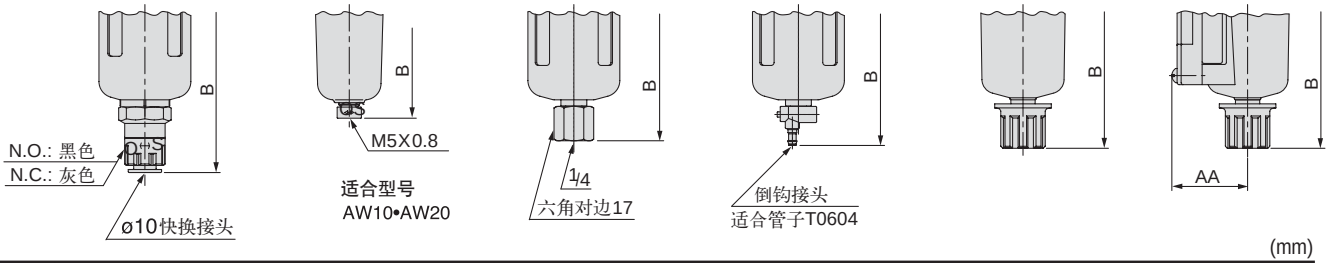

(mm)

型号	连接口径	标准规格						可选项规格														
								带压力表			托架安装尺寸							面板安装尺寸				带自动排水器
		A	B	C	D	E	G	H	J	K	M	N	P	Q	S	T	U	V	W	Y	Z	B
AW10	M5×0.8	25	108	48	25	28	25	26	–	0	25	28	30	4.5	6.5	40	2	18	18.5	–	–	125
AW20・20K	1/8・1/4	40	160	73	52	40	40	63	27	5	30	34	44	5.4	15.4	55	2.3	30	28.5	14	6	177
AW30・30K	1/4・3/8	53	201	86	59	57	55	66	30.5	3.5	41	40	46	6.5	8	53	2.3	31	38.5	19	7	242
AW40・40K	1/4・3/8・1/2	70	239	92	75	73	80	76	38.5	1.5	50	54	54	8.5	10.5	70	2.3	35.5	42.5	21	7	278
AW40/40K–06	3/4	75	242	93	75	73	80	76	38.5	1.2	50	54	56	8.5	10.5	70	2.3	37	42.5	21	7	278
AW60・60K	3/4・1	95	405	171	88	95	80	84	44.5	3.25	70	66	66	11	13	90	3.2	–	–	–	–	445

型号	准标准规格				
	倒钩接头	带排水导管	金属杯	带液位计金属杯	
	B	B	B	B	AA
AW10	–	–	107	–	–
AW20・20K	–	–	160	–	–
AW30・30K	209	208	214	234	38
AW40・40K	247	246	251	272	45
AW40/40K–06	250	249	255	275	45
AW60・60K	413	412	418	438	45

油雾器
AL10~60系列

图形符号

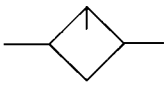

AL20

AL40

型号表示方法

AL 30 − F 03 B − 2R

油雾器

主体大小

10	M5
20	1/8
30	3/8
40	1/2
50	3/4
60	1

螺纹的种类

无记号	公制螺纹(M5)
	Rc
N	NPT
F	G

接管口径

M5	M5×0.8
01	1/8
02	1/4
03	3/8
04	1/2
06	3/4
10	1

准标准规格

记号	内 容	适合型号
1	1000cm³油箱	AL30~60
10	1000cm³油箱带液位开关（下限ON）	AL30~60
11	1000cm³油箱带液位开关（下限OFF）	AL30~60
2	金属杯	AL10~60
3	带排水活门	AL10~60
6	尼龙杯(含滴油窗)	AL10~60
8	带液位计的金属杯	AL30~60
C	带杯保护罩	AL20
R	流动方向:右→左	AL10~60
3W	排水活门上带倒钩接头(用ø6×ø4尼龙管)	AL30~60
注)Z	产品标牌、杯注意指示的单位表示成PSI,°F	AL10~60

多种规格的场合,按数字及字母顺序排列表示。

注)螺纹种类为M5、NPT。

可选项

记号	名称	适合型号
无记号	—	—
B	带托架	AL20～60

可选项/准标准规格组合表

◎可组合　▒不可组合　○与型号有关　△螺纹种类仅NPT的场合适合

可选项.准标准规格 ＼ 组合		记号	可选项	准标准规格											油雾器适合型号		
			B	1	10	11	2	3	6	8	C	R	3W	Z	AL10	AL20	AL30~60
可选项	带托架	B	▒	○	○	○	◎	◎	◎	○	○	◎	○	△	▒	◎	◎
准标准规格	1000cm³油箱	−1	◎	▒	▒	▒	▒	▒	▒	▒	▒	◎	▒	△	▒	▒	◎
	1000cm³油箱带液位开关（下限ON）	−10	◎	▒	▒	▒	▒	▒	▒	▒	▒	◎	▒	△	▒	▒	◎
	1000cm³油箱带液位开关（下限OFF）	−11	◎	▒	▒	▒	▒	▒	▒	▒	▒	◎	▒	△	▒	▒	◎
	金属杯	−2	◎	▒	▒	▒	▒	◎	▒	▒	▒	◎	▒	△	◎	◎	◎
	带排水活门	−3	◎	▒	▒	▒	◎	▒	◎	○	○	◎	○	△	◎	◎	◎
	尼龙杯(含滴油窗)	−6	◎	▒	▒	▒	▒	◎	▒	▒	○	◎	○	△	◎	◎	◎
	带液位计的金属杯	−8	◎	▒	▒	▒	▒	◎	▒	▒	▒	◎	▒	△	▒	▒	◎
	带杯保护罩	−C	◎	▒	▒	▒	▒	◎	◎	▒	▒	◎	▒	△	▒	◎	▒
	流动方向: 右→左	−R	◎	◎	◎	◎	◎	◎	◎	◎	◎	▒	◎	△	◎	◎	◎
	排水活门上带倒钩接头: 用ø6×ø4尼龙管	−3W	◎	▒	▒	▒	▒	◎	◎	▒	▒	◎	▒	△	▒	▒	◎
	产品标牌、杯注意指示的单位表示成PSI,ºF	−Z	△	△	△	△	△	△	△	△	△	△	△	▒	△	△	△

注) −1、−10、−11变成带液位计金属杯及排水活门。

标准规格

型号		AL10	AL20	AL30	AL40	AL40-06	AL50	AL60
连接口径		M5×0.8	1/8·1/4	1/4·3/8	1/4·3/8·1/2	3/4	3/4·1	1
使用流体		空气						
最高使用压力		1.0MPa						
注) 最小起雾流量(ℓ/min(ANR))		4	15	1/4:30 3/8:40	1/4:30 3/8:40 1/2:50	50	190	220
贮油量(cm³)		7	25	55	135	135	135	135
推荐使用油		透平油1号(ISO VG32)						
环境温度及使用流体温度		-5~60℃(未冻结时)						
杯材质		聚碳酸酯						
附件	杯保护罩	—	—	●	●	●	●	●

注) 1次侧压力: 0.5MPa、透平油1号(ISO VG32)、温度20℃、油量调整阀全开的条件下,滴油量5滴/分的流量。

可选项型号

可选项 ＼ 适合型号	AL10用	AL20用	AL30用	AL40用	AL40-06用	AL50用	AL60用
注) 托架组件	—	AF20P-050AS	AF30P-050AS	AF40P-050AS	AF40P-070AS	AF50P-050AS	AF50P-050AS

1000cm³用托架组件是AF50P-050AS。(AL30～AL60上适用)

注)含托架及2个安装螺钉。

外形尺寸图（毫米）

AL10

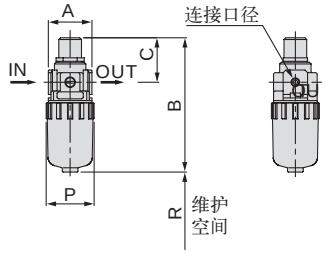

AL20

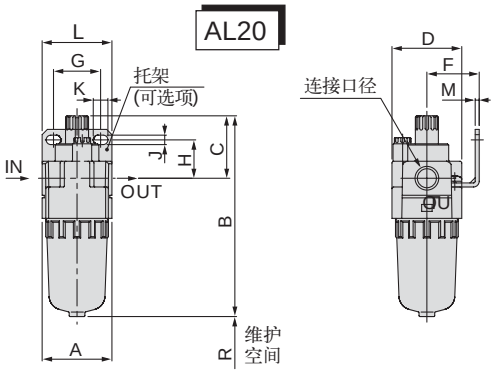

AL30 · 40

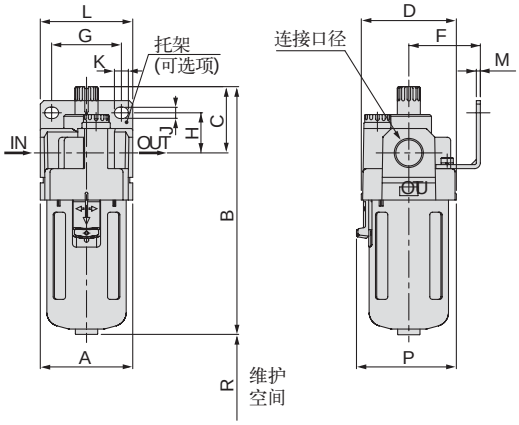

AL50 · 60

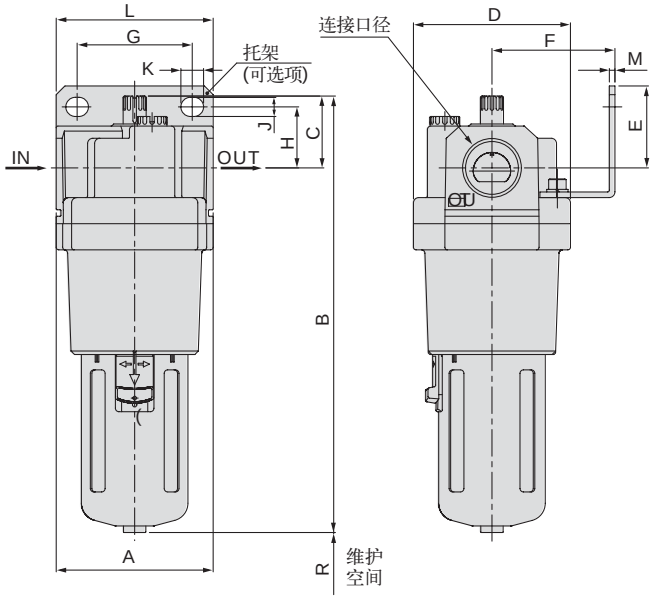

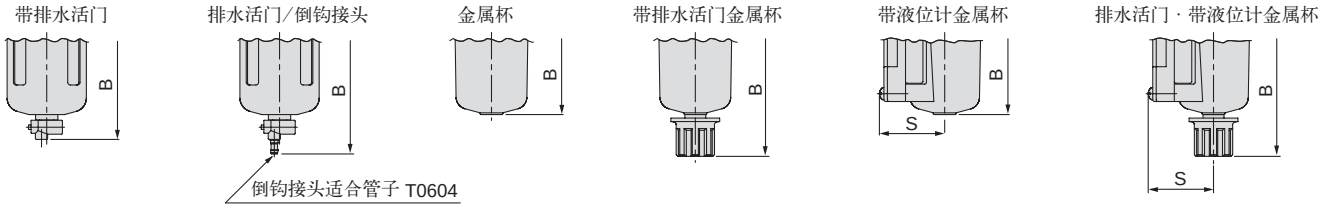

型号	连接口径	标准规格						可选项规格 托架安装尺寸							
		A	B	C	D	P	R	E	F	G	H	J	K	L	M
AL10	M5× 0.8	25	77	26	25	28	35	–	–	–	–	–	–	–	–
AL20	1/8•1/4	40	115	36	40	–	60	–	30	27	22	5.4	8.4	40	2.3
AL30	1/4•3/8	53	142	38	53	57	80	–	41	40	23	6.5	8	53	2.3
AL40	1/4•3/8•1/2	70	176	40	70	73	110	–	50	54	26	8.5	10.5	70	2.3
AL40-06	3/4	75	176	38	70	73	110	–	50	54	25	8.5	10.5	70	2.3
AL50	3/4•1	90	250	41	90	–	110	47	70	66	35	11	13	90	3.2
AL60	1	95	268	45	95	–	110	47	70	66	35	11	13	90	3.2

型号	准标准规格							
	带排水活门	排水活门/倒钩接头	金属杯	带排水活门金属杯	带液位计金属杯		排水活门 · 带液位计金属杯	
	B	B	B	B	B	S	B	S
AL10	85	–	82	85	–	–	–	–
AL20	123	–	121	124	–	–	–	–
AL30	153	161	142	166	162	38	186	38
AL40	187	195	176	200	196	45	220	45
AL40-06	187	195	176	200	196	45	220	45
AL50	261	269	250	274	270	–	294	–
AL60	279	287	268	292	288	–	312	–

油雾分离器
AFM20・30・40

图形符号

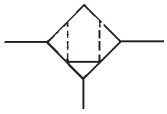

AFM30

AFM40

共同规格

最高使用压力	1.0MPa
最低使用压力	0.05MPa
二次侧油雾浓度	最多只有 1.0mg/m^3(ANR) 注)
环境温度及使用流体温度	-5~60℃(但未冻结)
滤芯使用寿命	2年或压力降达0.1MPa时
过滤精度	0.3μm(去除95%)
杯材料	聚碳酸酯
杯防护罩	AFM20(无) AFM30・40(有)

注）空压机输出油雾浓度为30mg/m^3(ANR)时。

型号	规格			附件（可选项）	备件			
	额定流量注2) ℓ/min (ANR)	接管口径	冷凝水贮留量	托架组件注3)	滤芯	杯组件		杯O形圈
						手动排水型	自动排水型	
AFM20	200	1/8 ・ 1/4	8cm^3	AF20P-050AS	AFM20P-060AS	C2SF	AD27(N.C.)	C2SFP-260S
AFM30	450	1/4 ・ 3/8	25cm^3	AF30P-050AS	AFM30P-060AS	C3SF	AD37(N.C.) AD38(N.O.)	C3SFP-260S
AFM40	1100	1/4 ・ 3/8 ・ 1/2	45cm^3	AF40P-050AS	AFM40P-060AS	C4SF	AD47(N.C.) AD48(N.O.)	C4SFP-260S
AFM40-06	1100	3/4	45cm^3	AF40P-070AS				

注1) AFM20只有常断型(N.C.)自动排水器。AFM30・40除常通型(N.O.)自动排水器外，还有常断型(N.C.)自动排水器。
最低使用压力: N.O.型为0.1MPa; N.C.型中，AD27为0.1MPa,AD37・47为0.15MPa。
注2) 一次侧压力为0.7MPa的场合。额定流量随一次侧压力变化。
注3) 含托架及安装螺钉2只。

型号表示方法

AFM 30 – F 03 BD – 2R

油雾分离器

主体大小

20	1/8
30	3/8
40	1/2

螺纹的种类

无记号	Rc
注1) N	NPT
注2) F	G

注1) 排水导管为NPT1/4 (AFM30、40上适用)。自动排水的排水口带ø3/8"的快换接头(AFM30、40上适用)。
注2) 排水导管为G1/4 (AFM30、40上适用)。

接管口径

01	1/8
02	1/4
03	3/8
04	1/2
06	3/4

可选项

记号	名称	适合型号
无记号	—	—
B	带托架	AFM20~40
C	浮子式自动排水器(N.C.)	AFM20~40
D	浮子式自动排水器(N.O.)	AFM30、40

准标准规格

记号	内容	适合型号
2	金属杯	AFM20~40
6	尼龙杯	AFM20~40
8	带液位计金属杯	AFM30、40
C	带杯保护罩	AFM20
注3) J	排水导管口径1/4	AFM30、40
R	流动方向:右→左	AFM20~40
W	排水活门上带倒钩接头(用ø6/ø4尼龙管)	AFM30、40
注4) Z	产品标牌、杯注意指示的单位表示成PSI, ºF	AFM20~40

多个规格的场合，按数字及字母顺序排列表示。
注3) 没有阀的功能。
注4) 是NPT螺纹。

可选项/准标准规格组合表

◎可组合　　不可组合　　○与型号有关　　△仅适合螺纹NPT的场合

可选项/准标准规格 \ 组合		记号	可选项			准标准规格								油雾分离器适合型号	
			B	C	D	2	6	8	C	J	R	W	Z	AFM20	AFM30~40
可选项	带托架	B		◎	○	◎	◎	○	○	○	◎	○	△	◎	◎
	浮子式自动排水器(N.C.)	C	◎			◎	◎	○	○		◎		△	◎	◎
	浮子式自动排水器(N.O.)	D	◎			◎	◎	◎			◎		△		◎
准标准规格	金属杯	–2	◎	◎	○					○	◎		△	◎	◎
	尼龙杯	–6	◎	◎	○				○	○	◎	○	△	◎	◎
	带液位计金属杯	–8	◎	◎	◎					◎	◎		△		◎
	带杯保护罩	–C	◎	◎			◎				◎		△	◎	
	排水导管口径1/4	–J	◎			◎	◎	◎			◎		△		◎
	流动方向: 右→左	–R	◎	◎	○	◎	◎	○	○	○		○	△	◎	◎
	排水活门上带倒钩接头: 用ø6/ø4尼龙管	–W	◎				◎				◎		△		◎
	标牌、杯注意指示的单位表示成PSI, ºF	–Z	△	△	△	△	△	△	△	△	△	△		△	△

微雾分离器
AFD20・30・40

图形符号

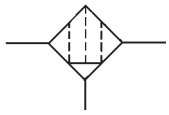

AFD30

AFD40

共同规格

最高使用压力	1.0MPa
最低使用压力	0.05MPa
环境温度及使用流体温度	−5~60℃(但未冻结)
二次侧油雾浓度	最多只有0.1mg/m³(ANR)注)
过渡精度	0.01μm
滤芯使用寿命	2年或压力降达0.1MPa时
杯材料	聚碳酸酯
杯防护罩	AFD20(无) AFD30·40(有)

注）空压机输出油雾浓度为30mg/m³ (ANR)时。

型号	规格			附件（可选项）	备件			
	注2)额定流量 ℓ/min (ANR)	接管口径	冷凝水贮留量cm³	托架组件注3)	滤芯	杯组件		杯O形圈
						手动排水型	自动排水型	
AFD20	120	1/8 1/4	8	AF20P-050AS	AFD20P-060AS	C2SF	AD27	C2SFP-260S
AFD30	240	1/4 3/8	25	AF30P-050AS	AFD30P-060AS	C3SF	AD37(N.C.) AD38(N.O.)	C3SFP-260S
AFD40	600	1/4 3/8 1/2	45	AF40P-050AS	AFD40P-060AS	C4SF	AD47(N.C.) AD48(N.O.)	C4SFP-260S
AFD40-06		3/4	45	AF40P-070AS				

注 1）AFD20只有常断型(N.C.)自动排水器。AFD30·40除常通型(N.O.)自动排水器外，还有常断型(N.C.)自动排水器，
最低使用压力: N.O.型为0.1MPa; N.C.型中，AD27为0.1MPa，AD37·47为0.15MPa。
注 2）一次侧压力为0.7MPa的场合。额定流量随一次侧压力变化。
注 3）含托架及安装螺钉2只。

型号表示方法

AFD 30 − F 03 BD − 2R

微雾分离器

主体大小

20	1/8
30	3/8
40	1/2

螺纹的种类

无记号	Rc
注1) N	NPT
注2) F	G

注1) 排水导管为NPT1/4 (AFD30、40上适用)。自动排水的排水口带ø3/8'的快换接头(AFD30、40上适用)。
注2)排水导管为G1/4 (AFD30、40上适用)。

接管口径

01	1/8
02	1/4
03	3/8
04	1/2
06	3/4

可选项

记号	名称	适合型号
无记号	—	—
B	带托架	AFD20~40
C	浮子式自动排水器(N.C.)	AFD20~40
D	浮子式自动排水器(N.O.)	AFD30、40

准标准规格

记号	内容	适合型号
2	金属杯	AFD20~40
6	尼龙杯	AFD20~40
8	带液位计金属杯	AFD30、40
C	带杯保护罩	AFD20
注3) J	排水导管口径1/4	AFD30、40
R	流动方向:右→左	AFD20~40
W	排水活门上带倒钩接头(用ø6/ø4尼龙管)	AFD30、40
注4) Z	产品标牌、杯注意指示的单位表示成PSI, °F	AFD20~40

多个规格的场合，按数字及字母顺序排列表示。
注3) 没有阀的功能。
注4) 是NPT螺纹。

可选项/准标准规格组合表

◎ 可组合　▒ 不可组合　○ 与型号有关　△ 仅适合螺纹NPT的场合

组合 / 可选项/准标准规格		记号	可选项			准标准规格								微雾分离器适合型号	
			B	C	D	2	6	8	C	J	R	W	Z	AFD20	AFD30~40
可选项	带托架	B	▒	◎	○	◎	◎	○	○	○	◎	○	△	◎	◎
	浮子式自动排水器(N.C.)	C	◎	▒	▒	◎	◎	○	○	▒	◎	▒	△	◎	◎
	浮子式自动排水器(N.O.)	D	◎	▒	▒	◎	◎	◎	▒	▒	◎	▒	△	▒	◎
准标准规格	金属杯	—2	◎	◎	○	▒	▒	▒	▒	○	◎	▒	△	◎	◎
	尼龙杯	—6	◎	◎	○	▒	▒	▒	○	○	◎	○	△	◎	◎
	带液位计杯	—8	◎	◎	◎	▒	▒	▒	▒	◎	◎	▒	△	▒	◎
	带杯保护罩	—C	◎	◎	▒	▒	◎	▒	▒	▒	◎	▒	△	◎	▒
	排水导管口径1/4	—J	◎	▒	▒	◎	◎	◎	▒	▒	◎	▒	△	▒	◎
	流动方向:右→左	—R	◎	◎	○	◎	◎	○	○	○	▒	○	△	◎	◎
	排水活门上带倒钩接头:用ø6/ø4尼龙管	—W	◎	▒	▒	▒	◎	▒	▒	▒	◎	▒	△	▒	◎
	标牌、杯注意指示的单位表示成PSI, °F	—Z	△	△	△	△	△	△	△	△	△	△	▒	△	△

外形尺寸图（毫米）

AFD20
AFM20

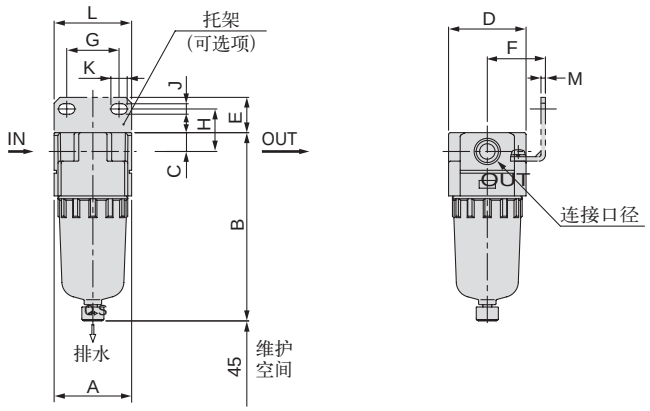

AFD30・40・40-06
AFM30・40・40-06

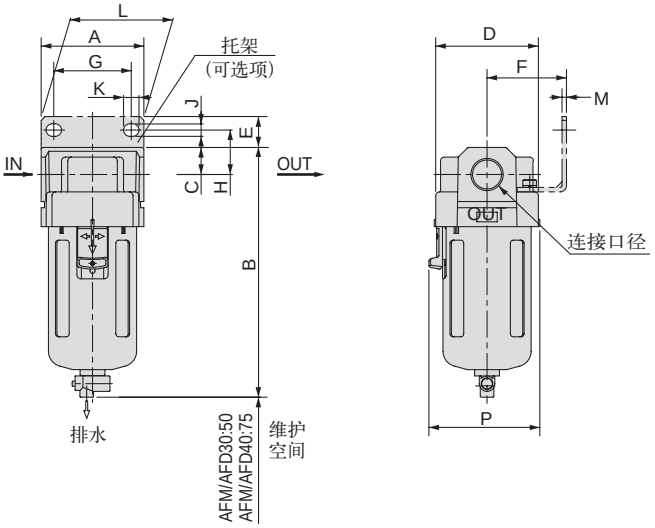

带自动排水器(N.O./N.C.)

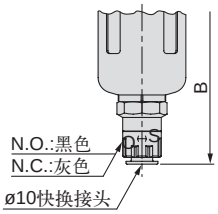

带小型自动排水器(N.C.)

带排水导管

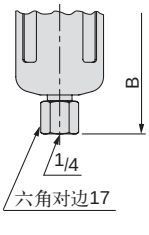

排水活门/带倒钩接头

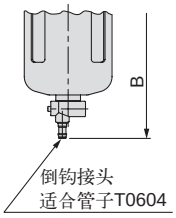

金属杯

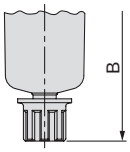

带液位计金属杯

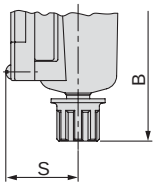

(mm)

型号	连接口径	标准规格					可选项规格								
							托架安装尺寸								带自动排水器
		A	B	C	D	P	E	F	G	H	J	K	L	M	B
AFM/AFD20	1/8・1/4	40	97	10	40	–	18	30	27	22	5.4	8.4	40	2.3	115
AFM/AFD30	1/4・3/8	53	129	14	53	57	16	41	40	23	6.5	8	53	2.3	170
AFM/AFD40	1/4・3/8・1/2	70	165	18	70	73	17	50	54	26	8.5	10.5	70	2.3	204
AFM/AFD40-06	3/4	75	169	20	70	73	14	50	54	25	8.5	10.5	70	2.3	208

型号	准标准规格				
	带排水导管	倒钩接头	金属杯	带液位计金属杯	
	B	B	B	B	S
AFM/AFD20	–	–	97	–	–
AFM/AFD30	136	137	142	162	38
AFM/AFD40	172	173	178	198	45
AFM/AFD40-06	176	177	182	202	45

带逆流功能的减压阀
AR20K~60K系列

图形符号

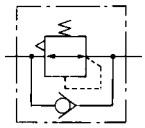

该减压阀内置能将2次侧压力快速可靠地排出的机构(内置单向阀·带逆流机构)。

AR20K

AR40K

型号表示方法

AR 30 K – F 03 – BE 1N

减压阀

主体大小

20	1/8
25	1/4
30	3/8
40	1/2
50	3/4
60	1

带逆流功能

注)AR10标准品本身就具有逆流功能。但设定压力在0.15MPa以下,不能逆流。若希望0.15MPa以下也要有逆流功能,可与本公司联系。

螺纹的种类

无记号	Rc
N	NPT
F	G

接管口径

01	1/8
02	1/4
03	3/8
04	1/2
06	3/4
10	1

准标准规格

记号	内容	适合型号
注3) 1	0.02~0.2MPa设定	AR20K~60K
N	非溢流型	AR20K~60K
R	流动方向: 右→左	AR20K~60K
注4) Z	产品标牌和压力表的单位表示成PSI, °F	AR20K~60K

2个及2个以上规格的场合,按数字及字母顺序排列表示。

注3)与标准规格的区别仅调压弹簧不同。0.2MPa以上的压力不能设定。

注4)螺纹种类为NPT。

可选项

记号	内容	适合型号
无记号	—	—
注1) B	带托架	AR20K~60K
E	带方形埋入式压力表(带限位指示器)	AR20K~60K
注2) G	带圆形压力表(带限位指示器)	AR20K~60K
H	面板安装(带安装螺母)	AR20K~60K

注1)托架组件同包出厂,不组装。

注2)压力表安装螺纹:AR20K~30K为1/8,AR40K~60K为1/4。压力表同包出厂,不组装。

例1.气缸的杆侧和无杆侧压力不同的场合

回路图

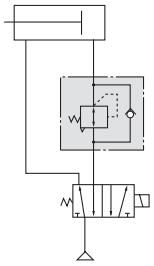

例2.停止供气,1次侧向大气开放的场合,作为安全对策,2次侧残压能可靠地排出。

回路图

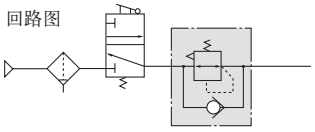

标准规格

型号	AR20K	AR25K	AR30K	AR40K	AR40K-06	AR50K	AR60K
连接口径	1/8 · 1/4	1/4 · 3/8	1/4 · 3/8	1/4 · 3/8 · 1/2	3/4	3/4 · 1	1
使用流体	空气						
最高使用压力	1.0MPa						
注1)设定压力范围	0.05～0.85MPa						
注2)压力表连接口径	1/8	1/8	1/8	1/4	1/4	1/4	1/4
溢流压力	设定压力+0.05MPa{溢流流量0.1ℓ/min(ANR)时}						
环境温度及使用流体温度	−5～60℃(未冻结时)						
构造	溢流型						

＊AR10标准品本身就具有逆流功能。

注1)1次侧压力要比设定压力高0.05MPa以上。

注2)带方形埋入式压力表(AR20K~60K)的场合、压力表无连接螺纹。

可选项型号

可选项 \ 适合型号			AR20K用	AR25K用	AR30K用	AR40K用	AR40K-06用	AR50K用	AR60K用
注1) 托架组件			AR20P-270AS	AR25P-270AS	AR30P-270AS	AR40P-270AS	AR40P-270AS	注3)AR50P-270AS	注3)AR50P-270AS
安装螺母			AR20P-260S	AR25P-260S	AR30P-260S	AR40P-260S	AR40P-260S	注5)	注5)
注2)压力表	1MPa	圆形	G36-10-□01	G36-10-□01	G36-10-□01	G46-10-□02	G46-10-□02	G46-10-□02	G46-10-□02
		注4) 方形埋入式	GC3-10AS	GC3-10AS	GC3-10AS	GC3-10AS	GC3-10AS	GC3-10AS	GC3-10AS
	0.2MPa	圆形	G36-2-□01	G36-2-□01	G36-2-□01	G46-2-□02	G46-2-□02	G46-2-□02	G46-2-□02
		注4) 方形埋入式	GC3-2AS	GC3-2AS	GC3-2AS	GC3-2AS	GC3-2AS	GC3-2AS	GC3-2AS

注1)含托架及安装螺母。

注2)圆形压力表型号中的□表示连接螺纹的种类。R为无记号、NPT为N。连接螺纹NPT及单位表示成PSI规格的压力表供给,可向营业员询问。

注3)含托架及2个安装螺钉。

注4)含1个O形圈及2个安装螺钉

注5)AR50K、60K用安装螺母请向营业员咨询。

带逆流功能的减压阀
AW20K・30K・40K・60K

AW40K

AW20K

型号表示方法

AW 30 K – F 03 BE 1N

过滤减压阀

主体大小

20	1/8
30	3/8
40	1/2
60	1

带逆流功能

注)AW10标准品本身就具有逆流功能。
但设定压力在0.15MPa以下,不能逆流。
若希望0.15MPa以下也要有逆流功能,
可与本公司联系。

螺纹的种类

无记号	Rc
注1)N	NPT
注2)F	G

注1) 排水导管是NPT1/4(AW30K、40K上适用)。自动排水的排出口带ø3/8"快换接头(AW30K、40K、60K上适用)。
注2) 排水导管是G1/4(AW30K、40K、60K上适用)。

接管口径

01	1/8
02	1/4
03	3/8
04	1/2
06	3/4
10	1

准标准规格

记号	内容	适合型号
注5)1	0.02~0.2MPa设定	AW20K~60K
2	金属杯	AW20K~60K
6	尼龙杯	AW20K~60K
8	带液位计金属杯	AW30K~60K
C	带杯保护罩	AW20K
注6)J	带排水导管1/4	AW30K~60K
N	非溢流型	AW20K~60K
R	流动方向: 右→左	AW20K~60K
W	排水活门上带倒钩接头(用ø6/ø4尼龙管) °°	AW30K~60K
注7)Z	产品标牌,杯注意指示及压力表的单位表示成PSI,°F	AW20K~60K

同时具有多种规格的场合,按数字及字母顺序排列表示。
注5)和标准规格的区别仅调压弹簧不同。0.2MPa以上压力不能设定。
注6)没有阀的功能。
注7)螺纹种类为NPT。新计量(日本国内用SI单位)仅向海外销售。

可选项

记号	内容	适合型号
无记号	—	—
注3)B	带托架	AW20K~60K
C	浮子式自动排水器(N.C)	AW20K~60K
D	浮子式自动排水器(N.O)	AW30K~60K
E	带方形埋入式压力表 (限位指示器有)	AW20K~60K
注4)G	带圆形压力表(限位指示器有)	AW20K~60K
H	面板安装(带安装螺母)	AW20K~40K

注3)托架组件同包出厂,不组装。
注4)压力表安装螺纹: AW20K-30K为1/8, AW40K为1/4。压力表同包出厂,不安装。

标准规格

AN20K~60K的外形尺寸图参见3.39页

型号		AW20K	AW30K	AW40K	AW40K-06	AW60K
连接口径		1/8・1/4	1/4・3/8	1/4・3/8・1/2	3/4	3/4・1
使用流体		空气				
最高使用压力		1.0MPa				
注1) 设定压力范围		0.05~0.85MPa				
注2) 压力表连接口径		1/8	1/8	1/4	1/4	
溢流压力		设定压力+0.05MPa{溢流流量 0.1ℓ/min(ANR)时}				
环境温度及使用流体温度		—5~60℃(未冻结时)				
过滤精度		5μm				
冷凝水贮留量 (cm³)		8	25	45	45	
杯材质		聚碳酸酯				
构造		溢流型				
附件	杯保护罩	—	●	●	●	

图形符号

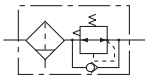

注1)1次侧压力比设定压力高0.05MPa以上。
注2)带方形埋入式压力表(AW20K~60K)的场合、压力表无连接螺纹。

回路图

停止供气,1次侧向大气开放的场合,作为安全对策,能可靠地排放掉2次侧的残压。

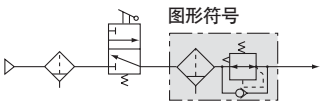

带逆流功能的过滤减压阀

可选项型号

可选项 \ 适合元件			AW20K用	AW30K用	AW40K用	AW40K-06用	AW60K用
注1) 托架组件			AW20P-270AS	AR30P-270AS	AR40P-270AS	AR40P-270AS	AW60P-270AS
安装螺母			AR20P-260S	AR30P-260S	AR40P-260S	AR40P-260S	–
注2)压力表	1.0MPa	圆形	G36-10-□01	G36-10-□01	G46-10-□02	G46-10-□02	
		注3) 方形埋入式	GC3-10AS	GC3-10AS	GC3-10AS	GC3-10AS	
	0.2MPa	圆形	G36-2-□01	G36-2-□01	G46-2-□02	G46-2-□02	
		注3) 方形埋入式	GC3-2AS	GC3-2AS	GC3-2AS	GC3-2AS	
注4) 浮子式自动排水器		N.O.	—	AD38	AD48	AD48	
		N.C.	AD27	AD37	AD47	AD47	

注1)含托架及安装螺母。
注2)圆形压力表型号中的□中,表示连接螺纹的种类。R为无记号、NPT为N。连接螺纹NPT及单位表记PSI规格的压力表供给可向营业员询问。
注3)含1个O形圈及2个安装螺钉。
注4)最低使用压力N.O.型为0.1MPa; N.C.型中,AD27为0.1MPa、AD37·47为0.15MPa。

减压阀油雾分离器一体型
AWM20・30・40系列

图形符号

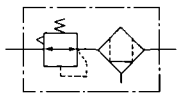

型号表示方法

AWM 30 − F 03 BE 1N

减压阀油雾分离器一体型

AWM系列是减压阀和油雾分离器一体化，用洁净空气吹气的场合使用。

主体大小

20	1/8
30	3/8
40	1/2

螺纹的种类

无记号	Rc
注1) N	NPT
注2) F	G

注1) 排水导管为NPT1/4(AWM30、40上适用)。自动排水的排出口带ø3/8"快换接头(AWM30、40上适用)。
注2) 排水导管是G1/4(AWM30、40上适用)。

接管口径

01	1/8
02	1/4
03	3/8
04	1/2

AWM30

AWM40

准标准规格

记号	内容	适合型号
注5)1	0.05~0.2MPa设定	AWM20~40
2	金属杯	AWM20~40
6	尼龙杯	AWM20~40
8	带液位计金属杯	AWM30、40
C	带杯保护罩	AWM20
注6)J	带排水导管1/4	AWM30、40
N	非溢流型	AWM20~40
R	流动方向: 右→左	AWM20~40
W	排水活门上带倒钩接头(用ø6／ø4尼龙管)°°	AWM30、40
注7)Z	产品标牌，杯注意指示及压力表的单位表示成PSI，ºF	AWM20~40

同时具有多种规格的场合，按数字及字母顺序排列表示。
注5)与标准规格的区别仅调压弹簧不同。0.2MPa以上的压力不能设定。
注6)没有阀的功能。
注7)螺纹种类为NPT。新计量(日本国内用SI单位)仅向海外销售。

可选项

记号	内容	适合型号
无记号		
注3) B	带托架	AWM20~40
C	浮子式自动排水器(N.C.)	AWM20~40
D	浮子式自动排水器(N.O.)	AWM30、40
E	带方形埋入式压力表 (限位指示器有)	AWM20~40
注4) G	带圆形压力表(限位指示器有)	AWM20~40
H	面板安装(带安装螺母)	AWM20~40

注3)托架组件同包出厂，不组装。
注4)压力表安装螺纹: AWM20-30为1/8, AWM40为1/4。压力表同包出厂，不安装。

可选项／准标准规格组合表

◎可组合　　不可组合　　○与型号有关　　△螺纹种类仅NPT的场合适合。

可选项准标准规格 ＼ 组合		记号	可选项 B	C	D	E	G	H	准标准规格记号 1	2	6	8	C	J	N	R	W	Z	减压阀油雾分离器一体型适合型号 AWM20	AWM30~40
可选项	带托架(带安装螺母)	B		◎	○	◎	◎		◎	◎	◎	○	○	○	◎	◎	○	△	◎	◎
	浮子式自动排水器(N.C.)	C	◎			◎	◎	◎	◎	◎	◎	○	○		◎	◎		△	◎	◎
	浮子式自动排水器(N.O.)	D	◎			◎	◎	◎	◎	◎	◎	◎			◎	◎		△		◎
	方形埋入式压力表	E	◎	◎	◎			◎	◎	◎	◎	○	○	○	◎	◎	○	△	◎	◎
	圆形压力表	G	◎	◎	○			◎	◎	◎	◎	○	○	○	◎	◎	○	△	◎	◎
	面板安装(带安装螺母)	H		◎	○	◎	◎		◎	◎	◎	○	○	○	◎	◎	○	△	◎	◎
准标准规格	0.05~0.2MPa设定	—1	◎	◎	○	◎	◎	◎		◎	◎	○	○	○	◎	◎	○	△	◎	◎
	金属杯	—2	◎	◎	○	◎	◎	◎	◎					○	◎	◎		△	◎	◎
	尼龙杯	—6	◎	◎	○	◎	◎	◎	◎				○	○	◎	◎	○	△	◎	◎
	带液位计金属杯	—8	◎	◎	◎	◎	◎	◎	◎					◎	◎	◎		△		◎
	带杯保护罩	—C	◎	◎		◎	◎	◎	◎		◎				◎	◎		△	◎	
	带排水导管1/4	—J	◎			◎	◎	◎	◎	◎	◎	◎			◎	◎		△		◎
	非溢流型	—N	◎	◎	○	◎	◎	◎	◎	◎	◎	○	○	○		◎	○	△	◎	◎
	流动方向:右→左	—R	◎	◎	○	◎	◎	◎	◎	◎	◎	○	○	○	◎		○	△	◎	◎
	排水活门上带倒钩接头:用ø6／ø4尼龙管°°	—W	◎			◎	◎	◎	◎		◎				◎	◎		△		◎
	产品标牌，杯注意指示及压力表的单位表示成PSI,ºF	—Z	△	△	△	△	△	△	△	△	△	△	△	△	△	△	△		△	△

标准规格

型号		AWM20	AWM30	AWM40
连接口径		1/8、1/4	1/4、3/8	1/4、3/8、1/2
使用流体		空气		
最高使用压力		1.0MPa		
设定压力范围		0.05～0.85MPa		
注1)压力表连接口径		1/8	1/8	1/4
环境温度及使用流体温度		-5~60℃(未冻结时)		
过滤精度		0.3μm(95%捕捉粒径)		
2次侧油雾浓度		注2)注3) Max.1.0mg/m³(ANR)(≒0.8ppm)		
滤芯寿命		2年或压力降下0.1MPa时		
注4)额定流量ℓ/min(ANR)		150	330	820
杯材质		聚碳酸脂		
冷凝水贮留量(cm³)		8	25	45
构造		溢流型		
附件	杯保护罩	—	●	●

注1)带方形埋入式压力表(AWM20~40)的场合，压力表无连接螺纹。
注2)空压机输出浓度30mg/m³(ANR)时。
注3)杯O形圈及其他O形圈上，使用少量润滑脂。
注4)2次侧压力: 0.5MPa的场合(额定流量与设定压力有关)。
一旦流过额定流量以上，油雾会流出二次侧，应注意。

可选项型号

可选项 ＼ 适合型号			AWM20用	AWM30用	AWM40用
注1) 托架组件			AW20P-270AS	AR30P-270AS	AR40P-270AS
安装螺母			AR20P-260S	AR30P-260S	AR40P-260S
注2)压力表	1.0MPa	圆形	G36-10-□01	G36-10-□01	G46-10-□02
		注3) 方形埋入式	GC3-10AS	GC3-10AS	GC3-10AS
	0.2MPa	圆形	G36-2-□01	G36-2-□01	G46-2-□02
		注3) 方形埋入式	GC3-2AS	GC3-2AS	GC3-2AS
注4)浮子式自动排水器		N.O.	—	AD38	AD48
		N.C.	AD27	AD37	AD47

注1)含托架及安装螺母
注2)圆形压力表型号的□中，表示连接螺纹的种类。R为无记号，NPT为N。连接螺纹NPT及单位表示成PSI规格的压力表供应，请另行询问。
注3)含1个O形圈及2个安装螺钉。
注4)最低使用压力：N.O.型为0.1MPa;N.C.型中，AD27为0.1MPa，AD37.47为0.15MPa。另外，流过流量时，设定压力多少有点下降，故应有些裕量。

减压阀微雾分离器一体型
AWD20・30・40系列

图形符号

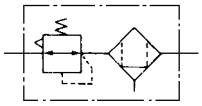

AWD30

AWD40

AWD系列是减压阀和微雾分离器一体化，用高洁净空气吹气的场合使用。

型号表示方法

AWD 30 − F 03 BE − 1N

减压阀微雾分离器一体型

主体大小

20	1/8
30	3/8
40	1/2

螺纹的种类

无记号	Rc
注1)N	NPT
注2)F	G

注1)排水导管为NPT1/4(AWD30、40上适用)。自动排水的排水口带ø3/8的快换接头(AWD30、40上适用)。

注2)排水导管为G1/4(AWD30、40上适用)。

接管口径

01	1/8
02	1/4
03	3/8
04	1/2

准标准规格

记号	内容	适合型号
注5)1	0.05~0.2MPa设定	AWD20~40
2	金属杯	AWD20~40
6	尼龙杯	AWD20~40
8	带液位计金属杯	AWD30、40
C	带杯保护罩	AWD20
注6)J	带排水导管1/4	AWD30、40
N	非溢流型	AWD20~40
R	流动方向: 右→左	AWD20~40
W	排水活门上带倒钩接头(用ø6／ø4尼龙管) °°	AWD30、40
注7)Z	产品标牌，杯注意指示及压力表的单位表示：PSI，°F	AWD20~40

同时具有多种规格的场合，按数字及字母顺序排列表示。
注5)和标准规格的区别仅调压弹簧不同。0.2MPa以上压力不能设定。
注6)没有阀的功能。
注7)螺纹种类为NPT。新计量(日本国内用SI单位)仅向日本以外地区销售。

可选项

记号	内容	适合型号
无记号	—	—
注3)B	带托架	AWD20~40
C	浮子式自动排水器(N.C.)	AWD20~40
D	浮子式自动排水器(N.O.)	AWD30、40
E	带方形埋入式压力表 (限位指示器有)	AWD20~40
注4)G	带圆形压力表(限位指示器有)	AWD20~40
H	面板安装(带安装螺母)	AWD20~40

注3)托架组件同包出厂，不组装。
注4)压力表安装螺纹: AWD20-30为1/8,AWD40为1/4。压力表同包出厂，不安装。

可选项／准标准规格组合表

◎ 可组合　　▒ 不可组合　　○ 与型号有关　　△螺纹种类仅NPT的场合适合

可选项·准标准规格 ＼ 组合		记号	可选项						准标准规格记号										减压阀微雾分离器一体型适合型号	
			B	C	D	E	G	H	1	2	6	8	C	J	N	R	W	Z	AWD20	AWD30～40
可选项	带托架(带安装螺母)	B	▒	◎	○	◎	◎	▒	◎	◎	◎	○	○	○	◎	◎	○	△	◎	◎
	浮子式自动排水器(N.C.)	C	◎	▒	▒	◎	◎	◎	◎	◎	◎	○	○	▒	◎	◎	▒	△	◎	◎
	浮子式自动排水器(N.O.)	D	◎	▒	▒	◎	◎	◎	◎	◎	◎	◎	▒	▒	◎	◎	▒	△	▒	◎
	方形埋入式压力表	E	◎	◎	◎	▒	▒	◎	◎	◎	◎	○	○	○	◎	◎	○	△	◎	◎
	圆形压力表	G	◎	◎	○	▒	▒	◎	◎	◎	◎	○	○	○	◎	◎	○	△	◎	◎
	面板安装(带安装螺母)	H	▒	◎	○	◎	◎	▒	◎	◎	◎	○	○	○	◎	◎	○	△	◎	◎
准标准规格	0.05~0.2MPa设定	—1	◎	◎	○	◎	◎	◎	▒	◎	◎	○	○	○	◎	◎	○	△	◎	◎
	金属杯	—2	◎	◎	○	◎	◎	◎	◎	▒	▒	▒	▒	○	◎	◎	▒	△	◎	◎
	尼龙杯	—6	◎	◎	○	◎	◎	◎	◎	▒	▒	▒	○	○	◎	◎	○	△	◎	◎
	带液位计金属杯	—8	◎	◎	◎	◎	◎	◎	◎	▒	▒	▒	▒	◎	◎	◎	▒	△	▒	◎
	带杯保护罩	—C	◎	◎	▒	◎	◎	◎	◎	▒	◎	▒	▒	▒	◎	◎	▒	△	◎	▒
	带排水导管1/4	—J	◎	▒	▒	◎	◎	◎	◎	◎	◎	◎	▒	▒	◎	◎	▒	△	▒	◎
	非溢流型	—N	◎	◎	○	◎	◎	◎	◎	◎	◎	○	○	○	▒	◎	○	△	◎	◎
	流动方向: 右→左	—R	◎	◎	○	◎	◎	◎	◎	◎	◎	○	○	○	◎	▒	○	△	◎	◎
	排水活门上带倒钩接头(用ø6／ø4尼龙管) °°	—W	◎	▒	▒	◎	◎	◎	◎	▒	◎	▒	▒	▒	◎	◎	▒	△	▒	◎
	产品标牌，杯注意指示及压力表的单位表示成PSI，°F	—Z	△	△	△	△	△	△	△	△	△	△	△	△	△	△	△	▒	△	△

标准规格

型号		AWD20	AWD30	AWD40
连接口径		1/8・1/4	1/4・3/8	1/4・3/8・1/2
使用流体		空气		
最高使用压力		1.0MPa		
设定压力范围		0.05～0.85MPa		
注1)压力表连接口径		1/8	1/8	1/4
环境温度及使用流体温度		-5~60℃(未冻结时)		
过滤精度		0.01μm(95%捕捉粒径)		
2次侧油雾浓度		Max.1.0mg/m³(ANR)(油饱和在前0.01mg/m³(ANR)以下≒0.008ppm)		
滤芯寿命		注2)注3) 2年或压力降下0.1MPa时		
注4)额定流量ℓ/min(ANR)		90	180	450
杯材质		聚碳酸脂		
冷凝水贮留量(cm³)		8	23	45
构造		溢流型		
附件	杯保护罩	—	●	●

注1)带方形埋入式压力表(AWD20~40)的场合，压力表无连接螺纹。
注2)空压机输出浓度30mg/m³(ANR)时。
注3)杯O形圈及其他O形圈上，使用少量润滑脂。
注4)2次侧压力0.5MPa的场合(额定流量与设定压力有关)。
一旦流过额定流量以上，油雾会流出二次侧，应注意。

可选项型号

可选项 ＼ 适合型号			AWD20用	AWD30用	AWD40用
注1) 托架组件			AW20P-270AS	AR30P-270AS	AR40P-270AS
安装螺母			AR20P-260S	AR30P-260S	AR40P-260S
注2)压力表	1.0MPa	圆形	G36-10-□01	G36-10-□01	G46-10-□02
		注3) 方形埋入式	GC3-10AS	GC3-10AS	GC3-10AS
	0.2MPa	圆形	G36-2-□01	G36-2-□01	G46-2-□02
		注3) 方形埋入式	GC3-2AS	GC3-2AS	GC3-2AS
注4)浮子式自动排水器		N.O.	—	AD38	AD48
		N.C.	AD27	AD37	AD47

注1)含托架及安装螺母。
注2)圆形压力表型号的□中，表示连接螺纹的种类。R为无记号，NPT为N。连接螺纹NPT及单位表示PSI规格的压力表供应，请向营业员询问。
注3)含1个O形圈及2个安装螺钉。
注4)最低使用压力: N.O.型为0.1MPa;N.C.型中，AD27为0.1MPa, AD37・47为0.15MPa。
另外，流过流量时，设定压力多少有点下降，故应有些裕量。

外形尺寸图（毫米）

AWM20 AWD20

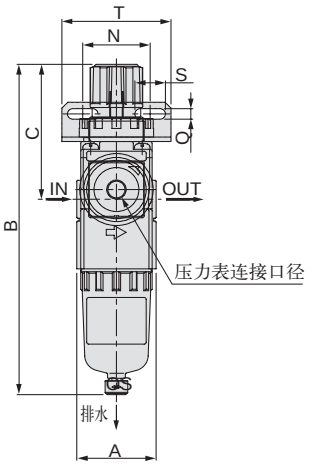

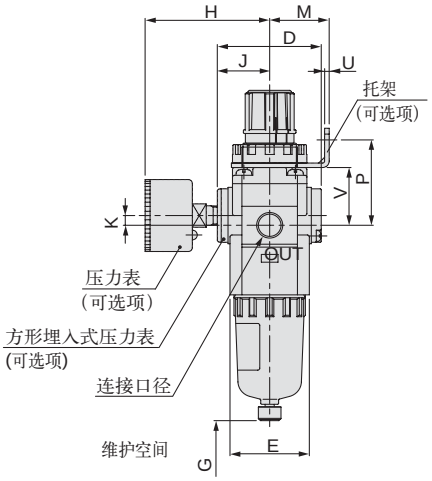

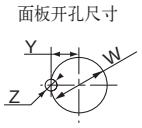

板厚
AWD/AWM20: Max.3.5

AWM30·40 AWD30·40

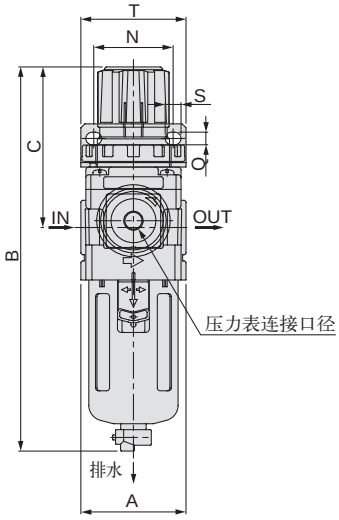

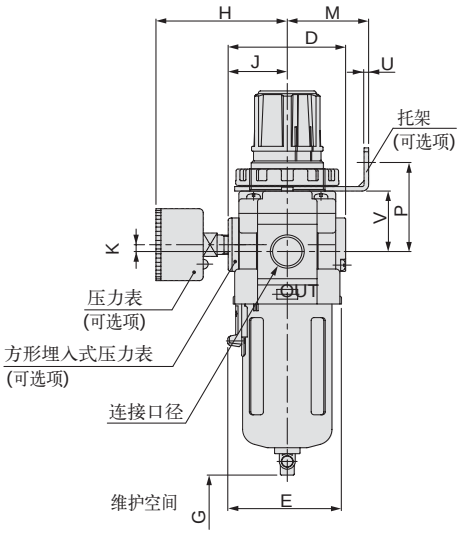

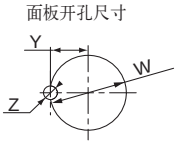

板厚
AWD/AWM30: Max.3.5
AWD/AWM40: Max.5

带自动排水器(N.O./N.C.)　带小型自动排水器(N.C.)　带排水导管　排水活门/带倒钩接头　金属杯　带液位计金属杯

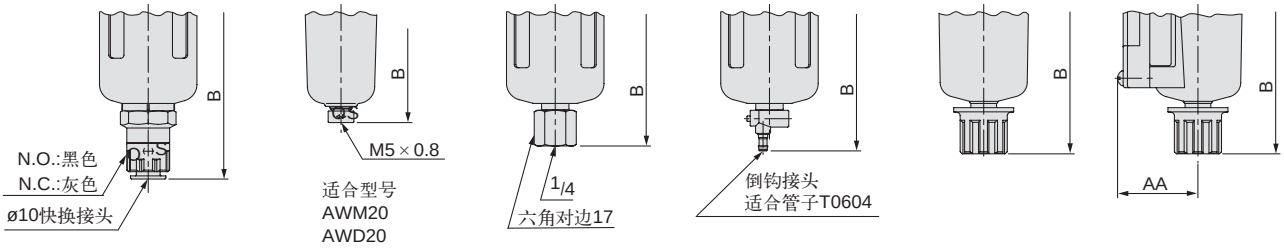

型式	连接口径	标准规格						可选项规格														
								带压力表			托架安装尺寸							面板安装尺寸				带自动排水器
		A	B	C	D	E	G	H	J	K	M	N	P	Q	S	T	U	V	W	Y	Z	B
AWD/AWM20	1/8 · 1/4	40	173	73	52	40	45	63	27	5	30	34	44	5.4	15.4	55	2.3	30	28.5	14	6	190
AMD/AWM30	1/4 · 3/8	53	201	86	59	57	50	66	30.5	3.5	41	40	46	6.5	8	53	2.3	31	38.5	19	7	242
AMD/AWM40	1/4 · 3/8 · 1/2	70	239	92	75	73	72	76	38.5	1.5	50	54	54	8.5	10.5	70	2.3	35.5	42.5	21	7	278

型号	准标准规格				
	带倒钩接头	带排水导管	金属杯	带液位计金属杯	
	B	B	B	B	AA
AWD/AWM20	–	–	173	–	–
AWD/AWM30	209	208	214	234	38
AWD/AWM40	247	246	252	272	45

残压释放3通阀(V)

使用本阀，可将2次侧的残压排出。
(阀的型号表示方法参见P.2.268)

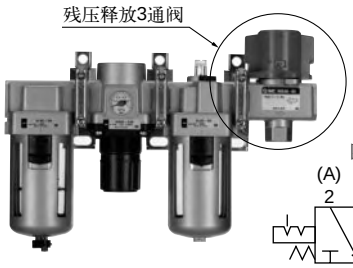

图形符号

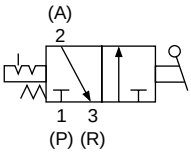

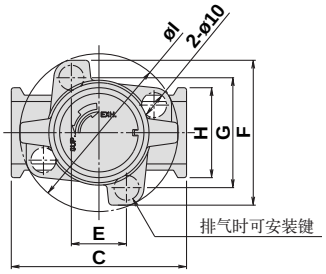

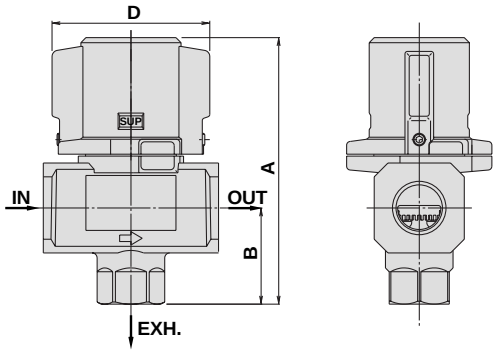

规格

型号	连接口径		有效面积 (mm)² ( )内为 (Cv)值	
	IN,OUT	EXH.	IN →OUT	OUT→EXH.
VHS20	1/8	1/8	10 (0.54)	11 (0.60)
	1/4		14 (0.76)	16 (0.87)
VHS30	1/4	1/4	16 (0.87)	14 (0.76)
	3/8		31 (1.68)	29 (1.57)
VHS40	1/4	3/8	27 (1.46)	36 (1.95)
	3/8		38 (2.06)	40 (2.17)
	1/2		55 (2.98)	42 (2.28)
VHS40-06	3/4	1/2	77 (1.73)	49 (2.66)
VHS50	3/4	1/2	82 (4.44)	50 (2.71)
	1		125 (6.78)	53 (2.87)

注）进口侧上、为了动作保护，应使用空气过滤器。

型号	A	B	C	D	E	F	G	H	I
VHS20	59	20	40	34	—	45	33	28	45
VHS30	78	29	53	46	—	55	42	30	55
VHS40	107	39	70	63	22	58	44	36	63
VHS40-06	110	42	75	67	21	65	50	44	69
VHS50	134	53	90	78	26	76	61	54	81

配管接头带压力开关 (P)

图形符号

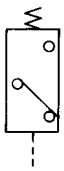

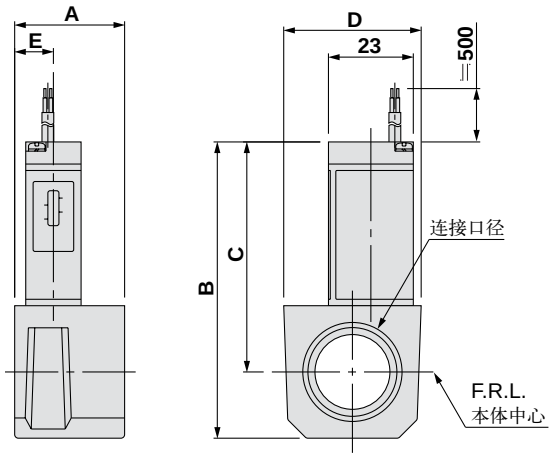

规格

使用流体	空气
最高使用压力	0.7MPa
设定压力范围(OFF时)	0.1~0.4MPa
迟滞	0.08MPa
环境温度及使用流体温度	-5~60℃(未冻结时)

开关特性

触点构成	1a
最大触点容量	AC2VA·DC2W
使用电压AC、DC	100V以下
最大使用电流	AC、DC12V～24V:50mA AC、DC48V：40mA AC、DC100V：20mA

型号	连接口径	A	B	C	D	E	适合型号
IS1000E-20□01	1/8	30	68	57	28	16	**AC20□** **AR20□·AW20□** **AWM20·AWD20**
IS1000E-20□02	1/4						
IS1000E-20□03	3/8						
IS1000E-30□02	1/4	32	74.5	60.5	30	13	**AC25□·AC30□** **AR25□·AR30□·AW30□** **AWM30·AWD30**
IS1000E-30□03	3/8						
IS1000E-30□04	1/2						
IS1000E-40□02	1/4	32	80.5	62.5	37	12.5	注) **AC40□** **AR40□·AW40□** **AWM40·AWD40**
IS1000E-40□03	3/8						
IS1000E-40□04	1/2						
IS1000E-40□06	3/4						

注)AC40□-06及AW40□-06上不能安装

配管接头(E)

不拆卸配管，便可装拆元件，便于维修。

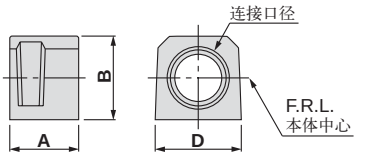

注) 型号	连接口径	A	B	D	适合型号
E100-M5	M5x0.8	10	14	14	AC10□•AW10•AF10•AR10•AL10
E200-□01	1/8	30	23.5	28	AC20□ AF20•AR20•AW20 AL20•AFM20•AFD20•AWM20•AWD20
E200-□02	1/4				
E200-□03	3/8				
E300-□02	1/4	32	30	30	AC25□•AC30□ AF30•AR30•AW30 AL30•AFM30•AFD30•AWM30•AWD30
E300-□03	3/8				
E300-□04	1/2				
E400-□02	1/4	32	36	36	AC40□ AF40•AR40•AW40 AL40•AFM40•AFD40 AWM40•AWD40
E400-□03	3/8				
E400-□04	1/2				
E400-□06	3/4				
E500-□06	3/4	32	40	44	AC40□-06•AF40-06•AR40-06•AW40-06 AL40-06•AFM40-06•AFD40-06
E600-□06	3/4	35	48	53	AC50•AC55•AC60•AC50B•AC55B•AC60B AF50•AR50•AL5•AF60•AR60•AL60
E600-□10	1				

注) 型号中的□内，表示连接螺纹的种类，Rc记入"无记号"，NPT记入"N"，G记入"F"。

单向阀(K)

在减压阀的出口侧增设无油雾的压缩空气支路时，为防止油雾器的油雾逆流，可安装带中间取出口的单向阀。

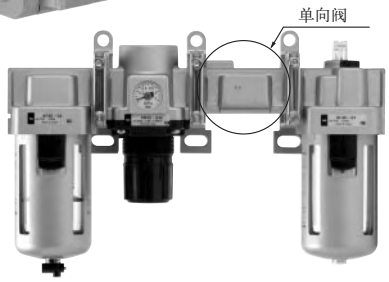

图形符号

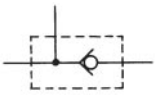

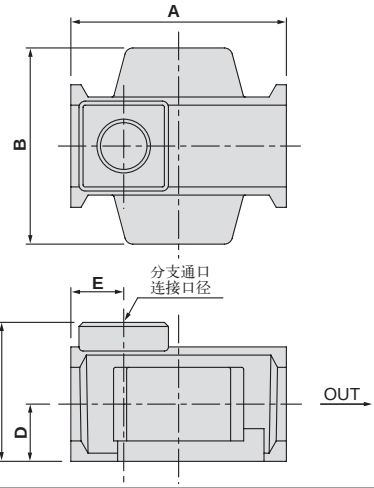

规格

型号	有效截面积(mm²)
AKM2000	28
AKM3000	55
AKM4000	111

AL的一次侧分支时，必须使用本单向阀。
IN、OUT口未加工螺纹。

型号	2)分支通口连接口径	A	B	C	D	E	适合型号
AKM2000	1/8•1/4	40	40	28	11	11	AC20•AC20A
AKM3000	1/8•1/4	53	48	34	14	13	AC25•AC25A AC30•AC30A
AKM4000	1/4•3/8	70	54	42	18	15	注1) AC40•AC40A

注1) AC40□-06上不能安装。
注2) 在口径之前指示连接螺纹的种类。Rc螺纹记入"无记号"，NPT螺纹记入"N"，G螺纹记入"F"。
如AKM2000-G1/8。

T形隔板(T)

使用T形隔板，引出分支气路。

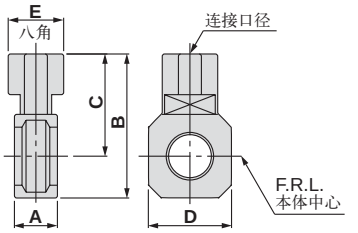

注)型号	连接口径	A	B	C	D	E	适合型号
Y110-M5	M5X0.8	11	19	12	14	8	AC10•AC10B
Y210-□01	1/8	15	42	32	28	19	AC20•AC20B• AR20C
Y210-□02	1/4						
Y310-□01	1/8	15	53	39	30	19	AC25•AC25B• AC25C•AC30• AC30B•AC30C
Y310-□02	1/4						
Y410-□02	1/4	19	62	44	36	24	AC40•AC40B• AC40C
Y410-□03	3/8						
Y510-□02	1/4	19	66	46	44	24	AC40-06•AC40B-06 AC40C-06
Y510-□03	3/8						
Y610-□03	3/8	22	81	57	53	30	AC50•AC55• AC60•AC50B• AC55B•AC60B
Y610-□04	1/2						

注) 型号中的□内，表示连接螺纹的种类，Rc记入"无记号"，NPT记入"N"，G记入"F"。

压力开关(S)

把小型一体化的压力开关安装在气路中，便可检测气路的压力。

图形符号

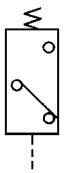

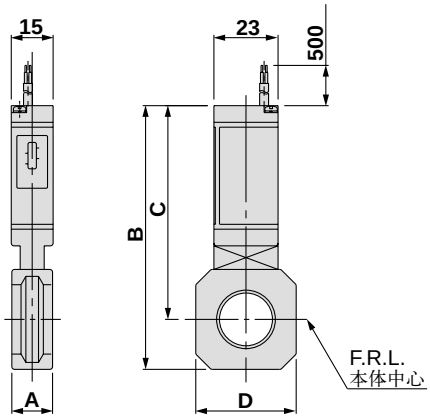

型号	A	B	C	D	适合型号
IS1000M-20	11	76	66	28	**AC20□**
IS1000M-30	13	86	72	30	**AC25□ •AC30□**
IS1000M-40	15	95	77	36	**AC40□**
IS1000M-50	17	99	79	44	**AC40□-06**
IS1000M-60	22	92.5	68.5	53	**AC50、AC55、AC60、AC50B、AC55B、AC60B**

注)模块式接合的场合，仍需别的隔板。

规格

使用流体	空气
最高使用压力	**0.7MPa**
设定压力范围(OFF时)	**0.1～0.4MPa**
迟滞	**0.08MPa**
环境及使用流体温度	**-5～60℃**（但未冻结）

开关特性

触点构成	**1a**
最大触点•容量	**AC:2VA;DC:2W**
使用电压AC•DC	**100V以下**
最大使用电流	**AC•DC12～24V:50mA** **AC•DC48V:40mA** **AC•DC100V:20mA**

型号表示方法

IS1000M－30－□

压力开关

主体大小

20	AC20用
30	AC25、AC30用
40	AC40~02~04用
50	AC40~06用
60	AC50 · 55 · 60

可选项

X201	导线长3m
X202	设定压力范围0.1~0.6MPa
X207	MPa，PSI并记
X215	导线长3m 设定压力范围0.1~0.6MPa

四通隔板(C)

上下、前后方向都能分支配管。IN、OUT通口不加工螺纹。加工螺纹的场合，另行商谈。

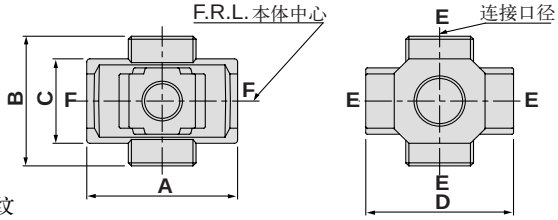

E: 4—Rc
F: 无螺纹

型号注)	连接口径	A	B	C	D	适合型号
Y14-M5	M5	23	16	14	25	**AC10·AC10A·AC10B**
Y24-□01	1/8	40	40	22	40	**AC20·AC20A·AC20B AC20C·AC20D**
Y24-□02	1/4					
Y34-□01	1/8	49	43	28	48	**AC25·AC25B·AC25C AC30·AC30A·AC30B AC30C·AC30D**
Y34-□02	1/4					
Y44-□02	1/4	60	48	36	54	**AC40·AC40A·AC40B AC40C·AC40D**
Y44-□03	3/8					
Y54-□03	3/8	72	62	40	62	**AC40-06·AC40A-06 AC40B-06·AC40C-06 AC40D-06**
Y54-□04	1/2					

注) 型号中的□内，表示连接螺纹的种类，Rc记入"无记号"，NPT记入"N"，G记入"F"。

组装上的注意

若直接安装在油雾器的IN侧，必须在他们之间使用单向阀AKM系列。

隔板(X)

Y200

Y400

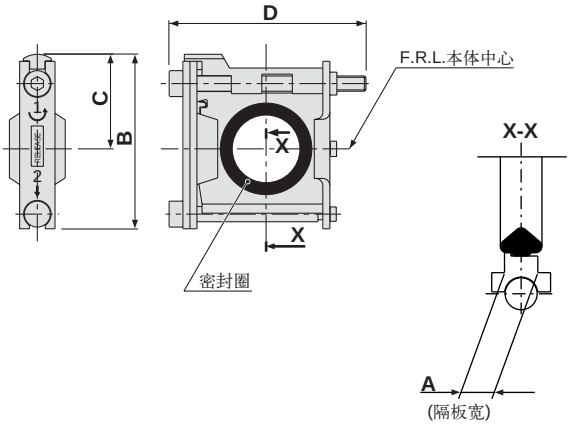

型号	A	B	C	D	适合型号
Y100	6	27	15	33	**AC10・AC10A・AC10B**
Y200	3	35.5	18.5	48	**AC20□**
Y300	4	47	26	59	**AC25□・AC30□**
Y400	5	57	31	65	**AC40□**
Y500	5	61	33	70	**AC40□-06**
Y600	6	75.5	41	86	**AC50・AC55・AC60 AC50B・AC55B・AC60B**

可换件

名称	材质	零件型号					
		Y100	**Y200**	**Y300**	**Y400**	**Y500**	**Y600**
密封圈	注2)HNBR	注1)Y100P-060AS	Y200P-060S	Y300P-060S	Y400P-060S	Y500P-060S	Y600P-060S

注1)O形圈2个为一组。
注2)Y100与流体不直接接触，故使用NBR。

带托架的隔板(Z)

Y200T

Y400T

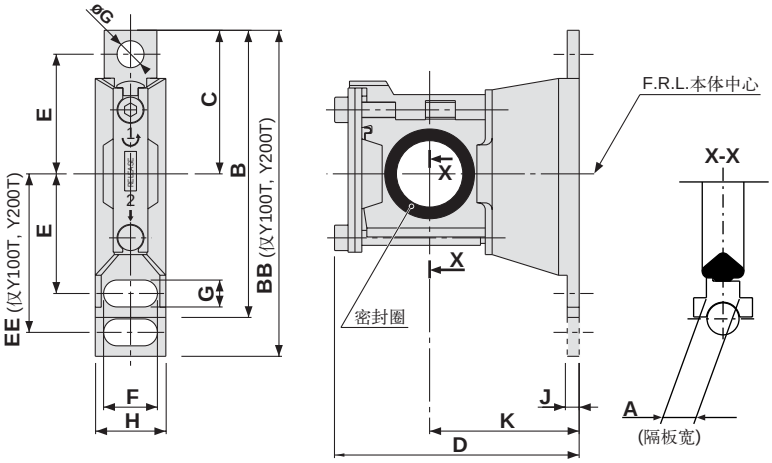

型号	A	B	BB	C	D	E	EE	F	G	øG	H	J	K	适合型号
Y100T	6	–	56	24.5	40.5	20	27	6.8	4.5	4.5	14	2.8	25	**AC10□**
Y200T	3	–	67	29	53	24	33	12	5.5	5.5	19	3.2	30	**AC20□**
Y300T	4	82	–	41	68	35	–	14	7	7	21	4	41	**AC25□·AC30□**
Y400T	5	96	–	48	81.5	40	–	18	9	9	26	4	50	**AC40□**
Y500T	5	96	–	48	86	40	–	18	9	9	27	4.6	50	**AC40□-06**
Y600T	6	120	–	60	112	50	–	20	11	11	31	6.4	70	**AC50·AC55·AC60·AC50B·AC55B·AC60B**

可换件

名称	材质	零件型号					
		Y100T	**Y200T**	**Y300T**	**Y400T**	**Y500T**	**Y600T**
密封圈	注2)HNBR	注1)Y100P-060AS	Y200P-060S	Y300P-060S	Y400P-060S	Y500P-060S	Y600P-060S

注1)O形圈2个为一组。
注2)Y100T与流体不直接接触，故使用NBR。

带托架的隔板安装位置

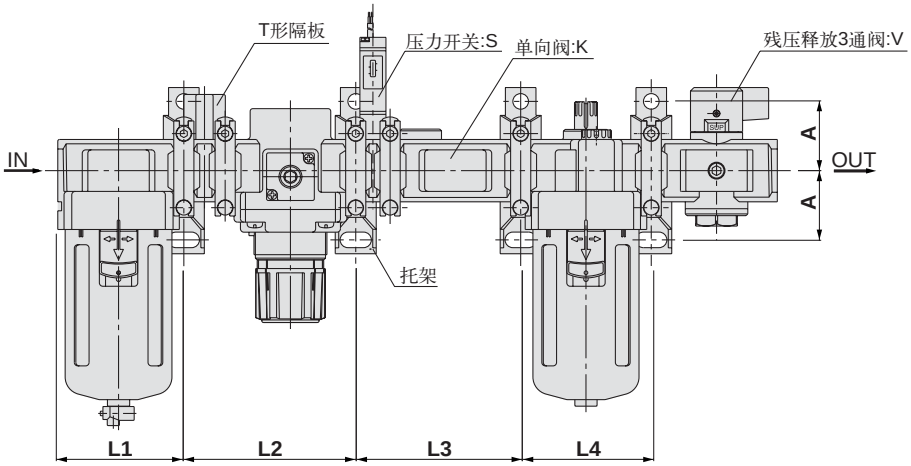

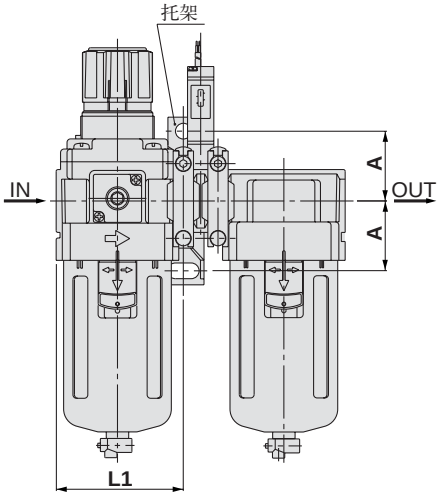

型号 \ 配件	K			S		T		V			KS			KT			KV				KST		
	L1	L2	L3	L1	L2	L1	L2	L1	L2	L3	L1	L2	L3	L1	L2	L3	L1	L2	L3	L4	L1	L2	L3
AC10	–	–	–	–	–	28	48	–	–	–	–	–	–	–	–	–	–	–	–	–	–	–	–
AC20	41.5	43	43	41.5	43	41.5	61	41.5	43	43	41.5	43	57	41.5	61	43	41.5	43	43	43	41.5	61	57
AC25	55	57	57	55	57	55	76	55	57	57	55	57	74	55	76	57	55	57	57	57	55	76	74
AC30	55	57	57	55	57	55	76	55	57	57	55	57	74	55	76	57	55	57	57	57	55	76	74
AC40	72.5	75	75	72.5	75	72.5	99	72.5	75	75	72.5	75	95	72.5	99	75	72.5	75	75	75	72.5	99	95
AC40-06	–	–	–	77.5	80	77.5	104	77.5	80	80	–	–	–	–	–	–	–	–	–	–	–	–	–
AC50	–	–	–	93	96	93	124	93	96	96	–	–	–	–	–	–	–	–	–	–	–	–	–
AC55	–	–	–	98	96	98	124	–	–	–	–	–	–	–	–	–	–	–	–	–	–	–	–
AC60	–	–	–	98	101	98	129	–	–	–	–	–	–	–	–	–	–	–	–	–	–	–	–

型号 \ 配件	KSV				KTV				KSTV				ST		SV			STV			TV		
	L1	L2	L3	L4	L1	L2	L3	L4	L1	L2	L3	L4	L1	L2	L1	L2	L3	L1	L2	L3	L1	L2	L3
AC10	–	–	–	–	–	–	–	–	–	–	–	–	–	–	–	–	–	–	–	–	–	–	–
AC20	41.5	43	57	43	41.5	61	43	43	41.5	61	57	43	41.5	61	41.5	43	57	41.5	61	57	41.5	61	43
AC25	55	57	74	57	55	76	57	57	55	76	74	57	55	76	55	57	74	55	76	74	55	76	57
AC30	55	57	74	57	55	76	57	57	55	76	74	57	55	76	55	57	74	55	76	74	55	76	57
AC40	72.5	75	95	75	72.5	99	75	75	72.5	99	95	75	72.5	99	72.5	75	95	72.5	99	95	72.5	99	75
AC40-06	–	–	–	–	–	–	–	–	–	–	–	–	77.5	104	77.5	80	102	77.5	104	102	77.5	104	80
AC50	–	–	–	–	–	–	–	–	–	–	–	–	93	124	93	96	124	93	124	124	93	124	96
AC55	–	–	–	–	–	–	–	–	–	–	–	–	98	124	–	–	–	–	–	–	–	–	–
AC60	–	–	–	–	–	–	–	–	–	–	–	–	98	129	–	–	–	–	–	–	–	–	–

型号 \ 配件	K		S	V		KS		KV			KSV			SV	
	L1	L2	L1	L1	L2	L1	L2	L1	L2	L3	L1	L2	L3	L1	L2
AC20A	41.5	43	41.5	41.5	43	41.5	57	41.5	43	43	41.5	57	43	41.5	57
AC30A	55	57	55	55	57	55	74	55	57	57	55	74	57	55	74
AC40A	72.5	75	72.5	72.5	75	72.5	95	72.5	75	75	72.5	95	75	72.5	95
AC40A-06	–	–	77.5	77.5	80	–	–	–	–	–	–	–	–	77.5	102

型号 \ 配件	S	T	V		SV		TV	
	L1	L1	L1	L2	L1	L2	L1	L2
AC10B	–	28	–	–	–	–	–	–
AC20B	41.5	41.5	41.5	43	41.5	57	41.5	61
AC25B	55	55	55	57	55	74	55	76
AC30B	55	55	55	57	55	74	55	76
AC40B	72.5	72.5	72.5	75	72.5	95	72.5	99
AC40B-06	77.5	77.5	77.5	80	77.5	102	77.5	104
AC50B	93	93	93	96	93	124	93	124
AC55B	98	98	–	–	–	–	–	–
AC60B	98	98	–	–	–	–	–	–

型号 \ 配件	S		T		V			SV			TV		
	L1	L2	L1	L2	L1	L2	L3	L1	L2	L3	L1	L2	L3
AC20C	41.5	43	41.5	43	41.5	43	43	41.5	43	57	41.5	43	61
AC25C	55	57	55	57	55	57	57	55	57	74	55	57	76
AC30C	55	57	55	57	55	57	57	55	57	74	55	57	76
AC40C	72.5	75	72.5	75	72.5	75	75	72.5	75	95	72.5	75	99
AC40C-06	77.5	80	77.5	80	77.5	80	80	77.5	80	102	77.5	80	104

型号 \ 配件	S	V		SV	
	L1	L1	L2	L1	L2
AC20D	41.5	41.5	43	41.5	57
AC30D	55	55	57	55	74
AC40D	72.5	72.5	75	72.5	95
AC40D-06	77.5	77.5	80	77.5	102

L1:从IN侧端面到第1个托架的安装孔中心的尺寸
L2:从第1个托架到第2个托架的安装孔中心的尺寸
L3:从第2个托架到第3个托架的安装孔中心的尺寸
L4:从第3个托架到第4个托架的安装孔中心的尺寸
从配管中心到安装孔的尺寸A,参见外形尺寸图。