微雾分离器
AMD系列

图形符号

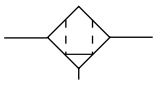

共同规格

使用流体	压缩空气
最高使用压力	1.0MPa
最低使用压力 注1)	0.05MPa
环境和流体温度	5~60℃
过滤精度	0.01μm(去除95%)
二次侧油雾浓度 注2)	最多0.1mg/m³(ANR)(油饱和状态前为0.01mg/m³(ANR))
滤芯寿命	2年或压力差达到0.1MPa时

注1) 使用自动排水器时，使用压力应在0.15MPa以上。
注2) 压缩机排放油浓度为30mg/m³(ANR)时。

型号	额定流量注1) ℓ/min(ANR)	接管口径	托架组件注2)	滤芯组件
AMD150	200	1/8・1/4・3/8	BM51	AMD-EL150
AMD250	500	1/4・3/8・1/2	BM52	AMD-EL250
AMD350	1000	3/8・1/2・3/4	BM53	AMD-EL350
AMD450	2000	1/2・3/4・1	BM54	AMD-EL450
AMD550	3500	3/4・1	BM55	AMD-EL550
AMD650	6000	1・1 1/2	BM56	AMD-EL650
AMD850	12000	1 1/2・2	BM57	AMD-EL850

注1) 压力在0.7MPa时。
注2) 带六角螺钉，弹簧垫圈。

型号表示方法

AMD150 ~ AMD850

AMD 250 — □ 03 B — J

主体大小

150	1/8基准
250	1/4基准
350	3/8基准
450	1/2基准
550	3/4基准
650	1 基准
850	1 1/2基准

螺纹种类

无记号	Rc
F	G
N	NPT

接管口径

01	1/8B	06	3/4B
02	1/4B	10	1B
03	3/8B	14	1 1/2B
04	1/2B	20	2B

＊附件(可选项)

记号	名称
无记号	—
B	托架
C	N.C.自动排水器
D	N.O.自动排水器

＊准标准规格

无记号	无
J	排水导管1/4B内螺纹
R	IN、OUT反方向
T	滤芯阻塞指示器

附件・准标准规格组合表

◎ 可组合　■ 不可组合　○ 与型号有关

附件・准标准规格			附件		准标准规格			适合元件						
			C	D	J	R	T	AMD150	AMD250	AMD350	AMD450	AMD550	AMD650	AMD850
附件	N.C.自动排水器	C	■	■	■	◎	◎	◎	◎	◎	◎	◎	■	■
	N.O.自动排水器	D	■	■	■	◎	◎	◎	◎	◎	◎	◎	◎	◎
准标准规格	排水导管1/4B	J	■	■	■	◎	◎	◎	◎	◎	◎	◎	◎	■
	IN、OUT反方向	R	◎	◎	◎	■	◎	◎	◎	◎	◎	◎	◎	◎
	滤芯阻塞指示器	T	◎	◎	◎	◎	■	◎	◎	◎	◎	◎	◎	◎

自立型　AMD800 ~ AMD1000

AMD 8 00 — 20

主体大小

8
9
10

形状

00	带手动排水活门
10	带自动排水器

连接口径

20	2B法兰
30	3B法兰
40	4B法兰
60	6B法兰

配管支持型　AMD801 ~ AMD901

AMD 8 01 — 20

主体大小

8
9

形状

01	带手动排水活门
11	带自动排水器

连接口径

20	2B法兰
30	3B法兰
40	4B法兰

外形尺寸图（毫米）

AMD150 ~ AMD850的外形尺寸图请参见P.3.16。

AMD801・901

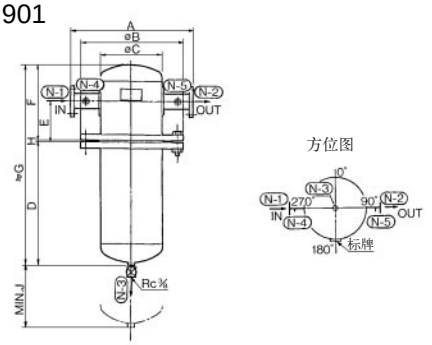

型号	连接(法兰)	A	øB	øC	D	E	F	G	H	J
AMD801	2B	400	280	6B	760	150	270	1033	3	887
AMD901	2B・3B・4B	620	445	12B	795	300	520	1318	3	972

AMD800・900・1000

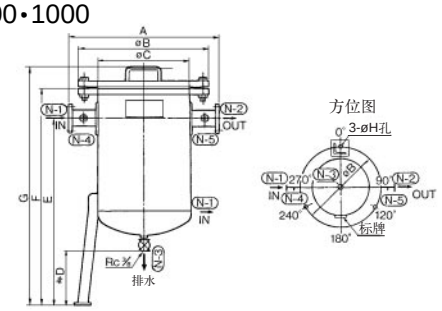

型号	连接(法兰)	A	øB	øC	D	E	F	G	H	地脚螺钉
AMD800	2B・3B	500	300	8B	300	1300	1430	1520	20	M16×ℓ400
AMD900	2B・3B・4B	720	560	400	300	1320	1480	1585	24	M20×ℓ500
AMD1000	4B・6B	870	745	550	300	1380	1610	1740	24	M20×ℓ500